BEDIENUNG-SANLEITUNG

ONEWHEEL

pint
pint X

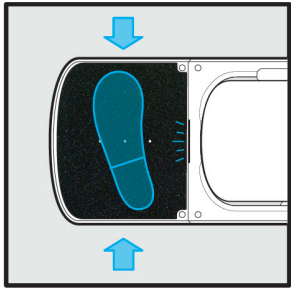

- Einschalten des Onewheel Pint mit dem seitlich angebrachten
- Netzschalter.
  Treten Sie fest auf beide Seiten der drei Punkte, die entlang der Mittellinie des vorderen Footpads verlaufen.

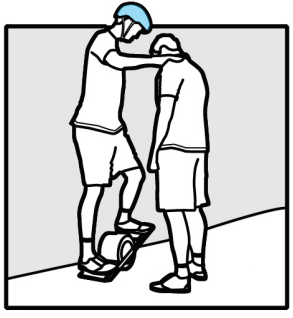

- Tragen Sie immer einen Helm und andere Schutzausrüstung.
- Lehnen Sie sich an einen Freund, um
- loszulegen.
- Kommen Sie langsam ins Gleichgewicht.
  Das Pint wird aktiviert, wenn Sie eine horizontale Ausrichtung erreichen.

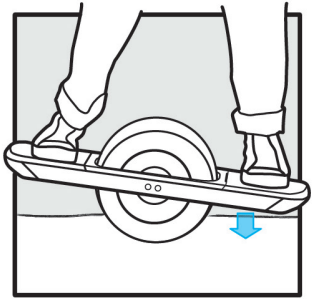

- Lehnen Sie sich nach vorne, um zu
- beschleunigen.
- Lehnen Sie sich zurück, um langsamer zu werden.
  Lehnen Sie sich zur Seite, um abzubiegen.

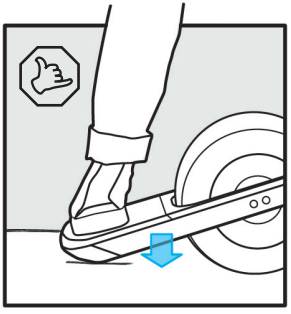

Simplestop™ Methode.

- **Zum Absteigen, bis zum Stillstand verlangsamen**. Sobald Sie angehalten haben und gerade sind, lehnen Sie sich langsam zurück. Das Board schaltet sich ab und Sie können die Rückseite auf den Boden absenken.
- Sie können aber auch mit beiden Füßen abspringen, **aber entfernen Sie niemals nur einen Fuß.**

WILLKOMMEN IN DER REVOLUTION

Jetzt, da Sie stolzer Besitzer Ihres eigenen Onewheel Pint sind, möchten wir für Ihre Sicherheit sorgen, während Sie eine ganz neue Art des Fahrens erleben. Wir haben diese Bedienungsanleitung erstellt, um Ihnen wichtige Sicherheits-, Leistungs- und Serviceinformationen mitzuteilen. Bitte lesen Sie sie vor Ihrer ersten Fahrt durch und bewahren Sie sie zum Nachschlagen auf.

Der Weg ist so wichtig wie das Ziel!

IN DIESEM HANDBUCH BEZIEHT SICH PINT SOWOHL AUF PINT ALS AUCH AUF PINT X, SOFERN NICHT ANDERS ANGEGEBEN.

⚠ WARNUNG

Lesen Sie dieses Handbuch und alle anderen Materialien sorgfältig durch und befolgen Sie die beschriebenen Fahrmethoden.

Achten Sie immer auf das Zurückzuschieben und lehnen Sie sich zurück, um langsamer zu werden [S. 39-43].

Lehnen Sie sich bei einem Zurückschieben niemals nach vorne [S. 39-43].

Fahren Sie das Onewheel Pint immer mit einer Geschwindigkeit und in einer Weise, die den Bedingungen und Ihren Fähigkeiten entspricht.

⚠ WARNUNG

TODESGEFAHR ODER GEFAHR VON SCHWEREN VERLETZUNGEN

Wenn Sie mit einem Onewheel fahren, riskieren Sie Tod oder schwere Verletzungen durch Kontrollverlust, Zusammenstöße und Stürze. Um sicher zu fahren, müssen Sie alle Anweisungen und Warnungen im Benutzerhandbuch lesen und befolgen.

REGISTRIEREN SIE IHR ONEWHEEL PINT

Wir können keinen Gewährleistungsanspruch garantieren, es sei denn, Ihr Board ist registriert.

Bitte besuchen Sie **onewheel.com/pages/register**

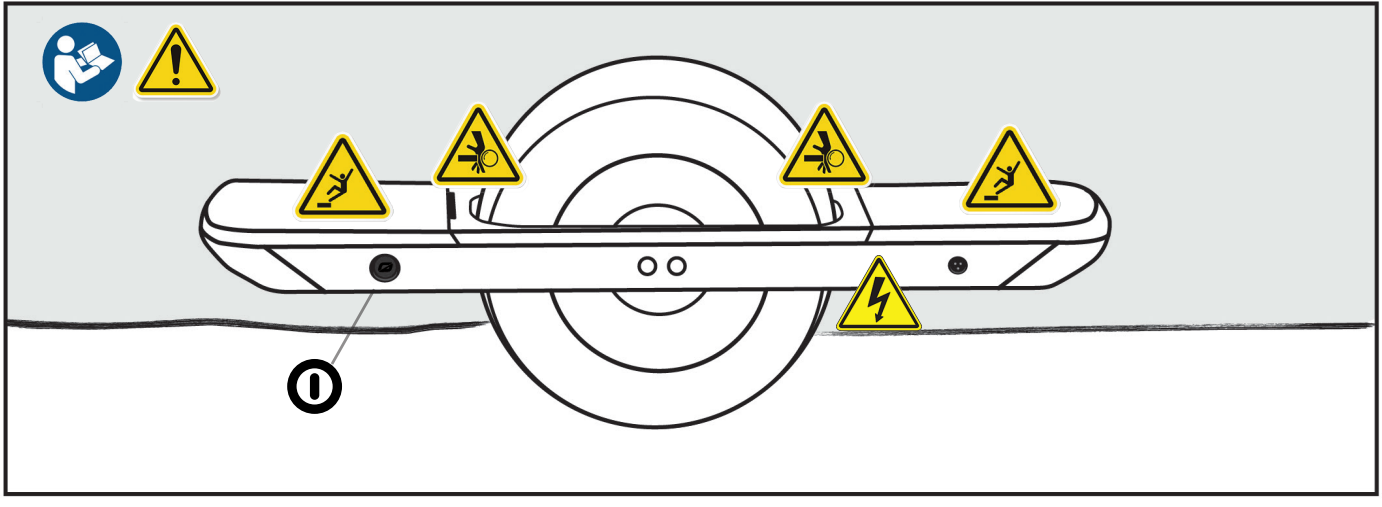
I

ALLGEMEINE WARNHINWEISE

Wie bei jeder Sportart besteht beim Onewheeling Verletzungsgefahr. Wenn Sie sich für die Fahrt mit einem Onewheel entscheiden, übernehmen Sie die Verantwortung für dieses Risiko. Es ist wichtig, dass Sie die Regeln für sicheres und verantwortungsbewusstes Fahren sowie für die ordnungsgemäße Verwendung und Wartung verstehen und anwenden, um das Verletzungsrisiko zu verringern. Dieses Handbuch enthält viele **"WARNHINWEISE"** und **"VORSICHTSMASSNAHMEN"** in Bezug auf die Folgen der Nichtbeachtung sicherer Fahrpraktiken und der ordnungsgemäßen Wartung und Inspektion Ihres Onewheel.

Das Wort ⚠ **WARNUNG** weist auf eine potenziell gefährliche Situation hin, die, wenn sie nicht vermieden wird, zu schweren oder tödlichen Verletzungen führen kann.

Das Wort ⚠ **VORSICHT** weist auf eine potenziell gefährliche Situation oder eine unsichere Praxis hin, die, wenn sie nicht vermieden wird, zu leichten oder mittelschweren Verletzungen, schweren Schäden an Ihrem Onewheel und zum Erlöschen Ihrer Garantie führen kann.

Das Wort ✓ **TIPPS** weist auf Informationen für eine optimale Onewheel-Erfahrung hin.

ACHTUNG

Maximales Fahrergewicht: 250 lb / 114 kg

Lassen Sie Kinder unter 14 Jahren dieses Produkt nicht benutzen

---

Die Aufsicht durch Erwachsene ist erforderlich

BESONDERER HINWEIS FÜR ELTERN UND ERZIEHUNGSBERECHTIGTE

Als Elternteil oder Erziehungsberechtigter sind Sie für die Aktivitäten und die Sicherheit Ihres Minderjährigen oder Kindes verantwortlich (während er oder sie ein Onewheel fährt). Bitte stellen Sie sicher, dass sich das Onewheel in gutem Reparatur- und sicherem Betriebszustand befindet und dass Ihr Kind die ordnungsgemäße Benutzung versteht. Es ist auch wichtig, dass Sie und Ihr Kind alle geltenden örtlichen Kraftfahrzeugvorschriften und Verkehrsregeln lernen, verstehen und befolgen. Stellen Sie immer sicher, dass Ihr Kind die richtige Schutzausrüstung trägt, einschließlich Helm und anderer Schutzkleidung. **ONEWHEEL WIRD FÜR KINDER UNTER 14 NICHT EMPFOHLEN. FÜR KINDER AB 14 JAHREN IST EINE AUSFSICHT DURCH ERWACHSENE ERFORDERLICH.**

LADEN SIE DIE ONEWHEEL-APP HERUNTER

Synchronisieren Sie Ihr Board mit der Onewheel-App, um Ihr Fahrerlebnis mit Digital Shaping™ anzupassen. Mit der Onewheel-App können Sie auch Ihren Batteriestatus für epische Abenteuer überprüfen, Ihre LED-Lichter für Nachtfahrten umschalten und Fahrdaten nachverfolgen.

✓ **TIPP:** Suchen Sie in Google Play oder im Apple App Store nach „Onewheel".

HOL ES DIR von Google Play

Herunterladen im App Store

STARTBILDSCHIRM

Ihr Armaturenbrett. Wählen Sie Ihre Formgebung, überwachen Sie Ihr Board und sehen Sie Live-Statistiken.

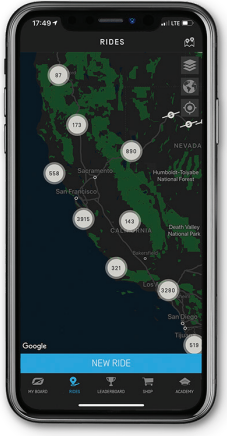

FAHRTENBILDSCHIRM
Sehen Sie gepostete Fahrten aus der ganzen Welt auf dem Handy oder einem Browser an.

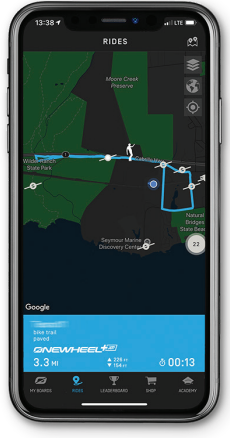

DETAILS ZUM FAHRTENBILDSCHIRM
Finden Sie die Fahrtdetails von alle gebuchten Fahrten.

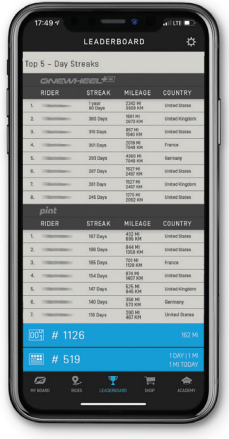

BESTENLISTE
Sehen Sie Top-Statistiken und Kilometerstand.
die Onewheel-Community.

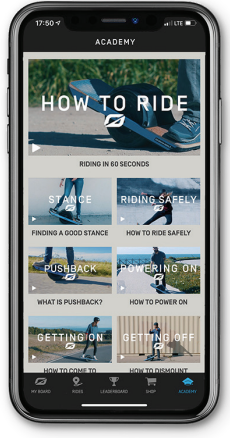

AKADEMIE
Fahranleitung für Anfänger durch Fortgeschrittene.

DIGITALES SHAPING 2.0

Synchronisieren Sie Ihr Board über die Onewheel-App, um Ihr Fahrerlebnis individuell anzupassen. Digital Shaping 2.0 bietet den Gipfel an Leistung, Komfort und Kontrolle. Inspiriert von Surfboard Shapern, die verschiedene Boards für verschiedene Fahrten erstellen, bietet Digital Shaping 2.0 eine vollständige Auswahl von Shapings, die auf Ihrem Smartphone ausgewählt werden können.

DIGITAL SHAPING
2.0

Wählen Sie Ihren Fahrmodus / Ihre Formgebung

Öffnen Formgebung Beschreibungen

PINT FORMEN / FAHRMODI

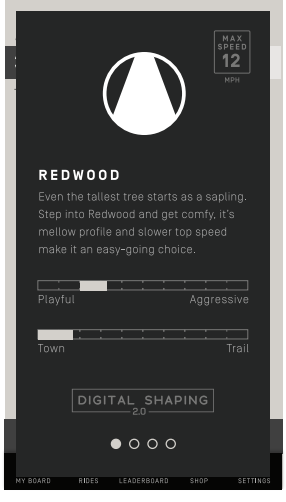

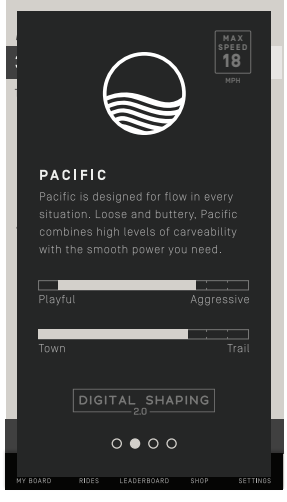

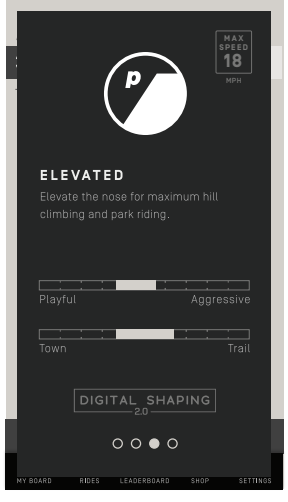

KEINE FERNBEDIENUNG ERFORDERLICH
Lehnen Sie sich zum Fahren nach vorne und um langsamer zu werden zurück, so einfach ist es.

SIMPLESTOP
Die neue Simplestop™ -Technologie des Onewheel Pint macht das Fahren mit dem Onewheel noch einfacher. Halten Sie langsam an und lehnen Sie sich zurück. Das Onewheel Pint setzt Sie sanft ab.

LICHTBALKEN
Onewheel Pint verfügt über einen Lichtbalken, der in das vordere Footpad für die Anzeige des Sensorfelds, die Batterieüberwachung und Warnungen während der Fahrt integriert ist.

MAGHANDLE
Onewheel Pint verfügt über einen eingebauten Maghandle™, der das Tragen erleichtert und bei Nichtgebrauch magnetisch bündig mit dem Rad einrastet.

HYPERCORE™ BÜRSTENLOSER MOTOR
Eine unglaublich sanfte Kraft und Drehmoment, um über jede Erhöhung zu fahren, und ein kraftvolles regeneratives Bremsen auf dem Weg nach unten. 18 mp/h / 29 kp/h Höchstgeschwindigkeit*

NMC-BATTERIE
Sicher, leistungsstark und schnell aufzuladen.

INTUITIVE BELEUCHTUNG
Helle LED-Scheinwerfer und Rückleuchten kehren sich automatisch um, wenn Sie die Richtung wechseln.

DIGITALES SHAPING 2.0
Glatter? Aggressiver? Wählen Sie auf Ihrem Smartphone mit Digital Shaping 2.0 unterschiedliche Fahrmodi in der Onewheel App aus.

pint

REICHWEITE

6 - 8 Meilen

10 - 13 km

GESCHWINDIGKEIT

16 mp/h

26 km/h

pint X

REICHWEITE

12-18 Meilen

19 - 29 km

GESCHWINDIGKEIT

18 mp/h

29 km/h

INHALTSVERZEICHNIS VON INHALT

00

WILLKOMMEN

WILLKOMMEN IN DER REVOLUTION 03

SICHERHEITSÜBERSICHT 04

REGISTRIEREN SIE IHR ONEWHEEL PINT 07

ALLGEMEINER WARNHINWEIS 08

BESONDERER HINWEIS FÜR ERZIEHUNGSBERECHTIGTE 11

ONEWHEEL-APP 12

01 SICHERHEIT KOMMT ZUERST 20

DAS FAHREN MIT IHREM ONEWHEEL PINT **22**
Grundgleichgewicht 24
Regeneratives Bremsen 26
Das Footpad verstehen 26
Richtung und Geschwindigkeit 27
Richtungswechsel 27
Reichweite 28
Möglichkeiten zum Absteigen 30
Zurückschieben 38

03WARTUNG DES ONEWHEEL PINT **46**
Stoßdämpfer 47
Footpads 47
Reifen 48
Batterie 49
Ladegerät / So laden Sie den Akku auf 50

LERNEN SIE IHR ONEWHEEL PINT KENNEN **52**
Hauptschalter 53
Lichtbalken 54
Dekodieren Ihres Pint 60

05WEITEREMETHODENZURSICHERENFAHRT **62**
AllgemeinePflegedes Boards 70
Spezifikationen Onewheel Pint 72
SpezifikationendesPint-Ladegeräts 72
Spezifikationen Onewheel Pint 72
Garantie 74
Konformitätserklärungen 78
Kontakt 80

SICHERHEIT GEHT VOR

01

SICHER FAHREN

Egal, ob Sie ein Profi oder ein Anfänger beim Fahren sind, es ist immer wichtig, sicher zu fahren. Hier sind einige Tipps, um sicherzustellen, dass Sie und Ihr Onewheel Pint heil bleiben.

HELM

Tragen Sie beim Fahren Ihres Onewheel Pint immer einen nach ASTM F1492-08, CPSC und/oder CE EN1078 zertifizierten Helm. Schließen Sie unbedingt den Kinnriemen und befolgen Sie die Anweisungen des Helmherstellers für Passform, Verwendung und allgemeine Pflege.

ANDERE SICHERHEITSAUSRÜSTUNG

Es ist eine gute Idee, Handgelenkschützer, Ellbogenschützer und Knieschoner für zusätzlichen Schutz zu tragen.

SCHUHE

Tragen Sie immer Schuhe, die an Ihren Füßen bleiben und auf dem Board nicht rutschen. Fahren Sie niemals barfuß oder in Flip-Flops.

Weitere Informationen zur Sicherheit finden Sie in Abschnitt 05 „MEHR MÖGLICHKEITEN FÜR EIN SICHERES FAHREN".

⚠ **WARNUNG:** Viele Kommunalverwaltungen erlassen „straßengerechte" Vorschriften und verlangen spezielle Sicherheitsausrüstung. Es liegt in Ihrer Verantwortung, sich mit allen geltenden Vorschriften des Ortes, an dem Sie mit Ihrem Onewheel fahren, vertraut zu machen und sie einzuhalten. Dazu gehört, dass Sie sich und Ihr Onewheel gemäß den gesetzlichen Bestimmungen ordnungsgemäß ausrüsten.

FAHRE DEIN EINRAD PINT

02

Eine unglaubliche Fahrt

Ganz einfach das schönste Fahrerlebnis der Welt. Onewheel Pint ist der perfekte Innenstadt-Aufreißer, Gehwegverkürzer, Einkaufshelfer oder Entdecker für neue Wege. Es ist so einfach, dass es sogar Opa kann, so viel Spaß, dass die Profis nicht genug davon bekommen können.

Das Pint wurde entworfen, um intuitiv zu sein. Jeder kann die Grundlagen in nur wenigen Minuten erlernen. Sobald Sie beginnen, regelmäßig zu fahren, gibt es viele Möglichkeiten, sich selbst herauszufordern.

BEVOR SIE AUF IHR PINT STEIGEN

- Führen Sie vor jeder Fahrt eine Sicherheitsüberprüfung durch.
- Lesen Sie alle Sicherheitshinweise.
- Tragen Sie einen Helm und andere Schutzausrüstung.
- Wählen Sie eine sichere, kontrollierte und ruhige Umgebung, fern von Autos, Menschenmassen, Hindernissen und anderen potenziellen Gefahren.

GRUNDGLEICHGEWICHT

Denken Sie daran, das Onewheel Pint kommt von selbst ins Gleichgewicht, sodass Sie keine Muskelkraft auf das Board übertragen müssen. Machen Sie stattdessen langsame, kleine Bewegungen.

Wenn das Onewheel Pint auf dem Boden ist, werden Sie eine niedrigere und eine höhere Seite bemerken. Steigen Sie immer zuerst auf die niedrigere Seite. Dann setzen Sie Ihren anderen Fuß auf den Fahrererkennungsbereich. Halten Sie Ihre Beine gerade (als würden Sie auf dem Boden stehen) und beugen Sie die Knie leicht.

Stehen Sie langsam auf, dann aktiviert sich das Onewheel Pint.

- ✓ **TIPP:** Sie sollten die ersten paar Mal, wenn Sie auf Ihr Onewheel Pint steigen, als Hilfe die Schultern eines Freundes zum Anhalten zur Verfügung haben. Nachdem Sie es ein paar Mal geübt haben, das versprechen wir Ihnen, werden Sie ein Profi sein.
- ✓ **TIPP:** Schauen Sie, wohin Sie fahren wollen (schauen Sie nicht nach unten).
- ✓ **TIPP:** Üben Sie einen leichten, konstanten Druck aus, um Ihr Onewheel zu steuern.
- ✓ **TIPP:** Beugen Sie nicht die Knie, sondern stehen Sie bei Ihren ersten Fahrten gerade.

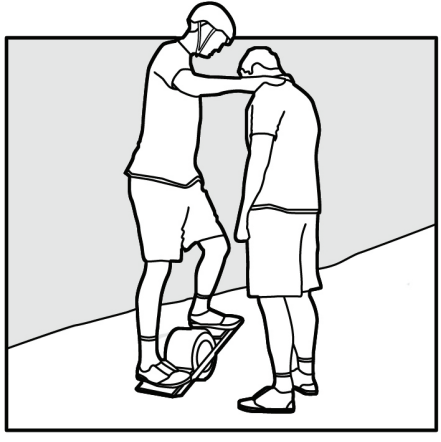

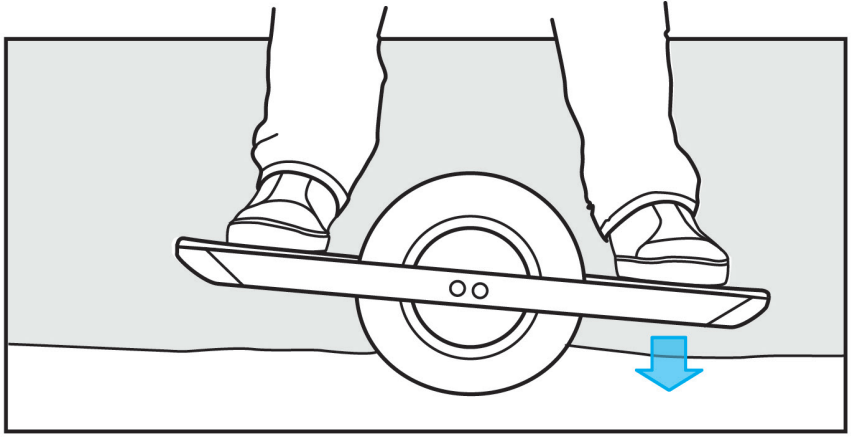

REGENERATIVES BREMSEN

Wenn Sie beim Bergabfahren bremsen, wird der Akku des Onewheel Pint aufgeladen.

⚠ **WARNUNG:** Das Fahren auf Hügeln mit einer Steigung von mehr als 15 % ist äußerst gefährlich und kann zum Verlust der Kontrolle oder zur Beschädigung Ihres Onewheel Pint führen.

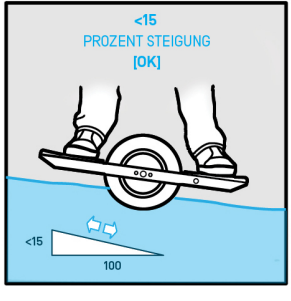

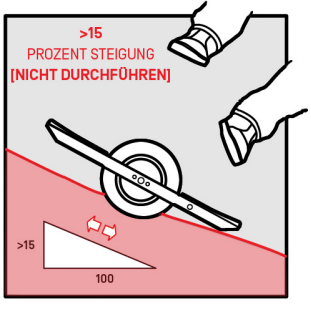

DAS FOOTPAD VERSTEHEN

Das vordere Footpad ist druckempfindlich und in zwei Zonen unterteilt, eine auf jeder Seite der Mittellinie. Beide Zonen müssen gedrückt werden, um mit dem Fahren zu beginnen. Der Lichtbalken wird blau als visuelle Anzeige der von Ihnen aktivierten Sensorfeldbereiche.

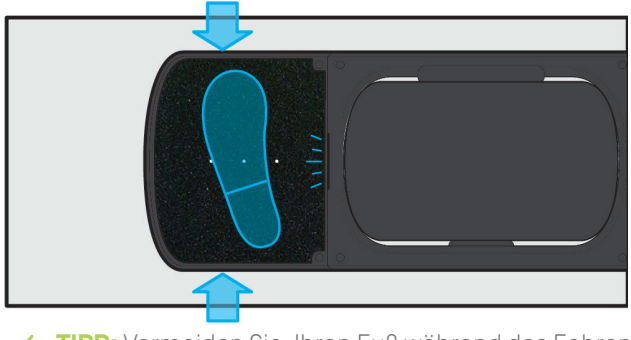

✓ **TIPP:** Vermeiden Sie, Ihren Fuß während des Fahrens neu zu positionieren.

RICHTUNG UND GESCHWINDIGKEIT

Lehnen Sie sich nach vor, um sich vorwärts zu bewegen, und lehnen Sie sich zurück, um langsamer zu werden, oder um sich nach rückwärts zu bewegen. Je stärker Sie sich vorlehnen, desto schneller werden Sie.

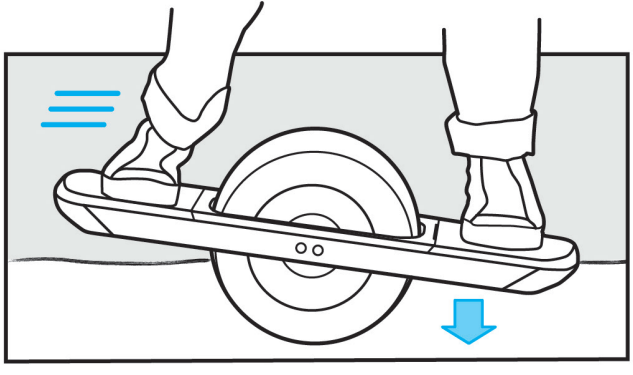

RICHTUNGSWECHSEL

Verwenden Sie einen leichten Fersen-Zehen-Druck, um nach links oder rechts abzubiegen. Sie werden beginnen, sich in die Richtung zu drehen, in die Sie sich lehnen. Je stärker Sie sich zur Seite lehnen, desto schärfer ist die Kurve.

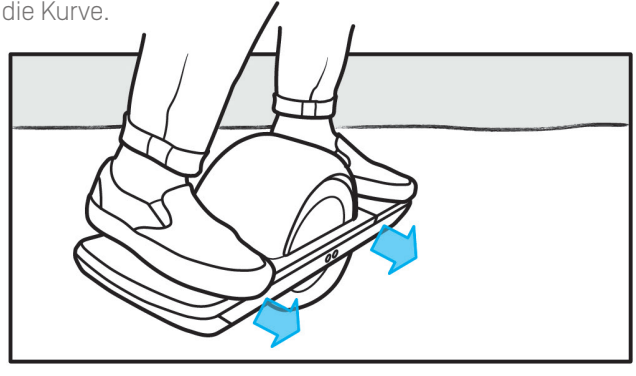

REICHWEITE

Die Reichweite hängt von einer Reihe von Faktoren ab, darunter Fahrergewicht und Fahrstil, Gelände, Steigungen und Gefälle sowie Reifendruck. Für eine optimale Reichweite empfehlen wir folgende Tipps:

- ✓ **TIPP:** Laden Sie Ihr Onewheel Pint vollständig auf.
- ✓ **TIPP:** Stellen Sie sicher, dass der Reifendruck bei 20 psi liegt.*

*Der Reifendruck erzeugt einen signifikanten Unterschied bei der Reichweite des Onewheel, der Höchstgeschwindigkeit und Fahrqualität.
Schon Änderungen um ein paar PSI können die Fahrt verändern.

MÖGLICHKEITEN ZUM ABSTEIGEN

Es gibt einige Möglichkeiten, vom Onewheel Pint abzusteigen, welche in der Onewheel-App umgeschaltet werden können. Die neue Simplestop™ -Methode ist die Standardeinstellung und der einfachste Weg zum Absteigen. Wenn Sie neu beim Fahren sind, beginnen Sie mit Simplestop™

✓ **TIPP:** Beide Fahrererkennungsbereiche müssen gedrückt werden, um mit dem Fahren zu beginnen. Wenn Sie langsamer werden und Ihren Fuß nur aus einem Bereich entfernen, wird das Pint deaktiviert.

⚠ **WARNUNG:** Steigen Sie niemals zuerst mit dem hinteren Fuß ab (dem Fuß, der nicht auf dem Fahrererkennungsbereich ist). Das erhöht das Risiko eines Sturzes und möglicher Verletzungen.

1)

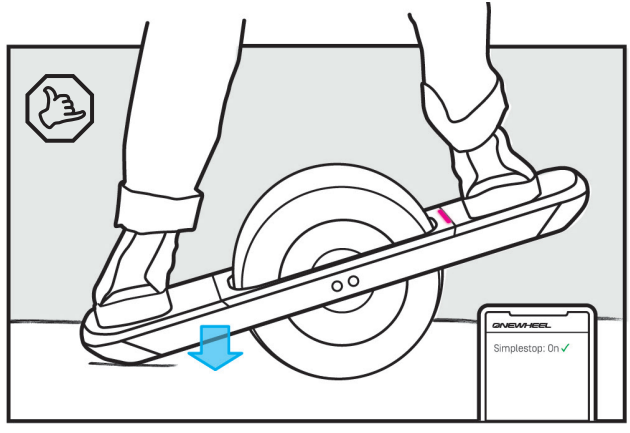

Simplestop™ - Der einfachste Weg, um anzuhalten. Wenn Sie neu beim Fahren sind, beginnen Sie hier. **S. 32**

2)

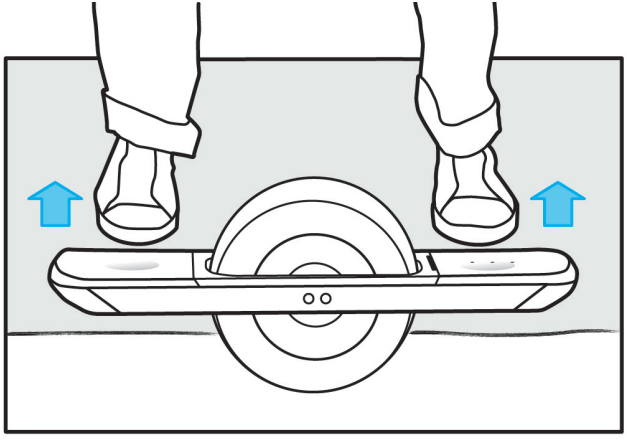

Der Absprung - Eine weitere Art, um abzusteigen. Es ist nicht der eleganteste Abstieg, aber es funktioniert. **S. 34**

3)

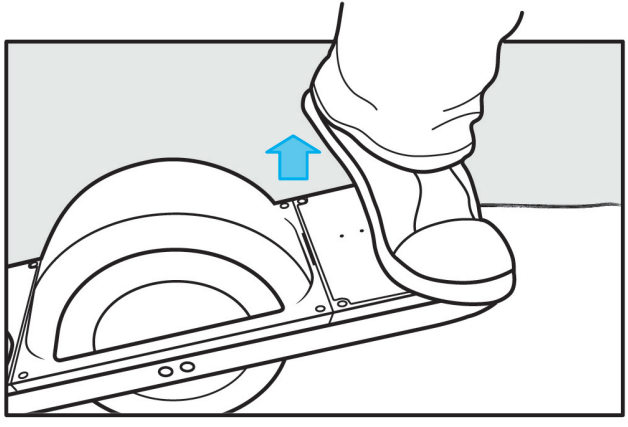

Abstieg durch Anheben der Ferse - Eine fortgeschrittenere Methode zum Absteigen. Steigen Sie wie ein Profi ab, sobald Sie sich bereit fühlen. **S. 36**

SIMPLESTOP™ (OPTIONAL)

Wenn der Simplestop™ eingeschaltet ist, halten Sie an, indem Sie sich zum Abbremsen nach hinten lehnen. Nach dem Anhalten lehnen Sie sich langsam nach hinten und das Board bewegt sich einige Zentimeter zurück, dann senkt sich das hintere Ende des Boards sanft auf den Boden.

⚠ **VORSICHT:** Um den Simplestop™ verwenden zu können, muss er in der Onewheel App auf Ihrem Smartphone aktiviert sein.

⚠ **WARNUNG:** Steigen Sie niemals zuerst mit dem hinteren Fuß ab (dem Fuß, der nicht auf dem Fahrererkennungsbereich ist). Das erhöht das Risiko eines Sturzes und möglicher Verletzungen.

✓ **TIPP:** Verlagern Sie sanft Ihre Hüften und Knie nach hinten, während Sie Ihre Brust über der Mitte des Reifens halten, um mit dem Simplestop™ anzuhalten.

1)

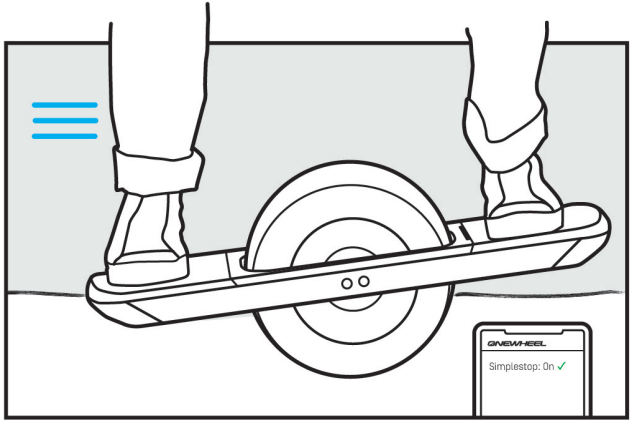

Lehenen Sie sich zurück, wenn **der Simplestop™** in den Einstellungen Ihrer Onewheel-App EINGESCHALTET ist, um das Board zum Stillstand zu bringen.

2)

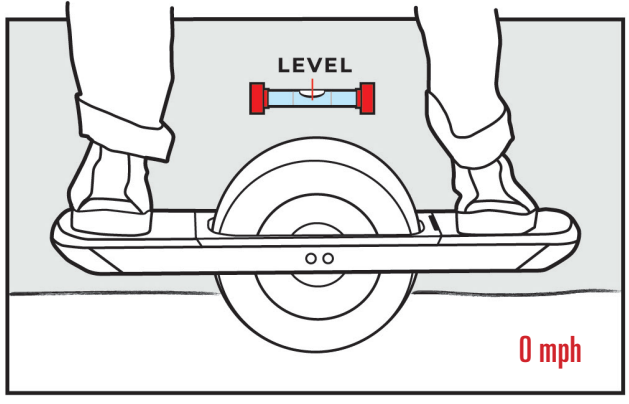

Ausgleichen. Sobald Sie angehalten haben, bringen Sie Ihr Board parallel zum Boden (waagrecht).

3)

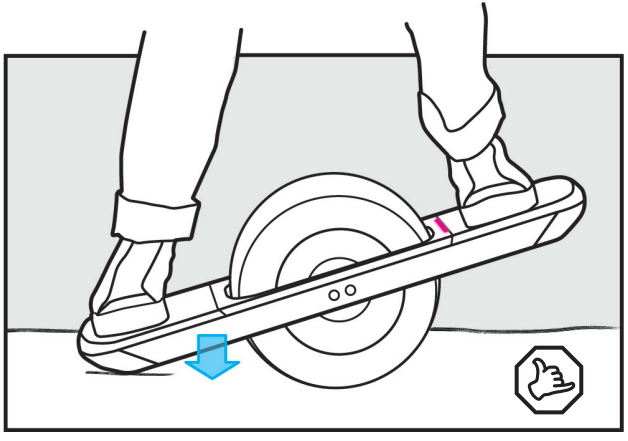

Lehnen Sie sich zurück und nach unten. LEHNEN Sie sich langsam zurück, das Board fährt ein paar Zentimeter nach hinten, deaktiviert sich dann und das hintere Ende senkt sich auf den Boden.

ABSPRUNG-METHODE

Werden Sie langsamer bis Sie halten, indem Sie sich zum Abbremsen nach hinten lehnen. Sobald Sie angehalten haben, gleichen Sie das Board aus und springen Sie mit beiden Füßen gleichzeitig ab.

✓ **TIPP:** Dies ist nicht der beste Weg, um abzusteigen, da die Gefahr besteht, dass Ihr Board auf die Seite kippt und dabei die Seitenschienen zerkratzt werden können.

⚠ **WARNUNG:** Steigen Sie niemals zuerst mit dem hinteren Fuß ab (dem Fuß, der nicht auf dem Fahrererkennungsbereich ist). Das erhöht das Risiko eines Sturzes und möglicher Verletzungen.

1)

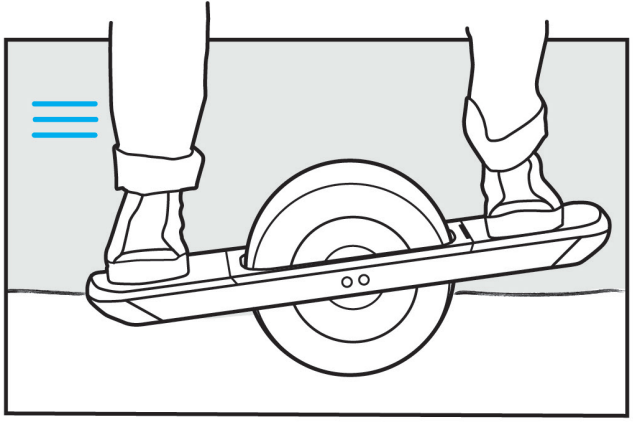

Bis zum Anhalten bremsen. Lehnen Sie sich zurück, um Ihr Board bis zum Anhalten abzubremsen.

2)

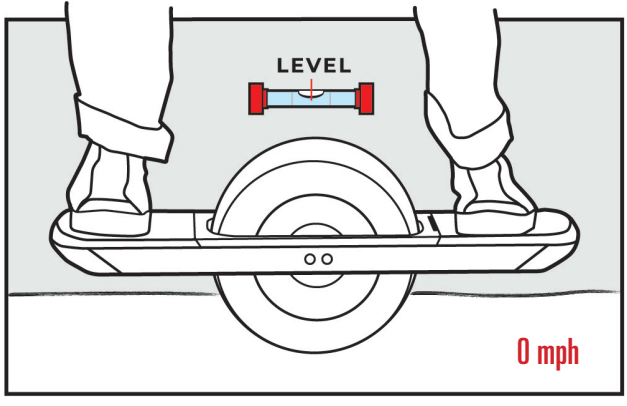

Ausgleichen. Sobald Sie angehalten haben, bringen Sie Ihr Board parallel zum Boden (waagrecht).

3)

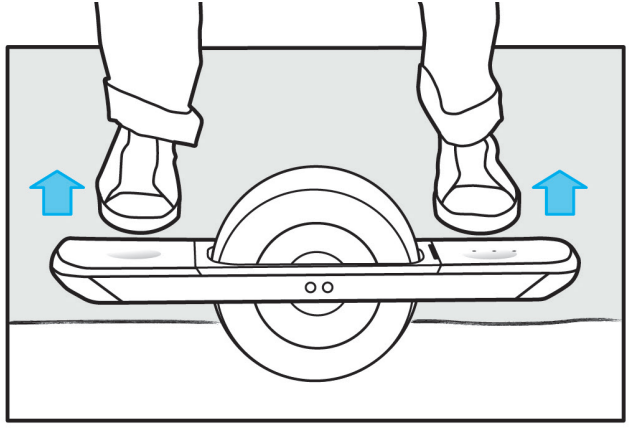

Abspringen. Springen Sie vorsichtig mit BEIDEN FÜSSEN gleichzeitig ab.

METHODE FERSEN ANHEBEN

Die Methode, die Fersen anzuheben, ist etwas kniffliger als der Simplestop™, kann jedoch eine der nahtlosesten Möglichkeiten sein, von einem Onewheel abzusteigen.

⚠ **WARNUNG:** Steigen Sie niemals zuerst mit dem hinteren Fuß ab (dem Fuß, der nicht auf dem Fahrererkennungsbereich ist). Das erhöht das Risiko eines Sturzes und möglicher Verletzungen.

✓ **TIPP:** Üben Sie das Absteigen durch das Heben der Ferse, während Sie sich an etwas festhalten, um Ihr Gleichgewicht zu halten. Sie hören ein leises Klicken, wenn sich der Motor abschaltet.

1)

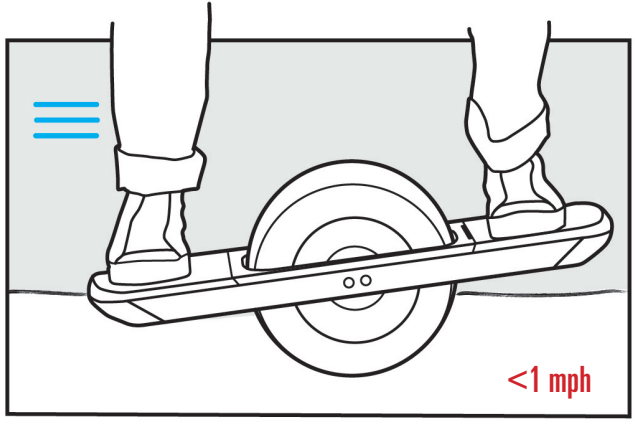

Bremsen Sie auf unter 1 Meile pro Stunde ab. Lehnen Sie sich zurück, um Ihr Board auf unter 1 mph zu verlangsamen.

2)

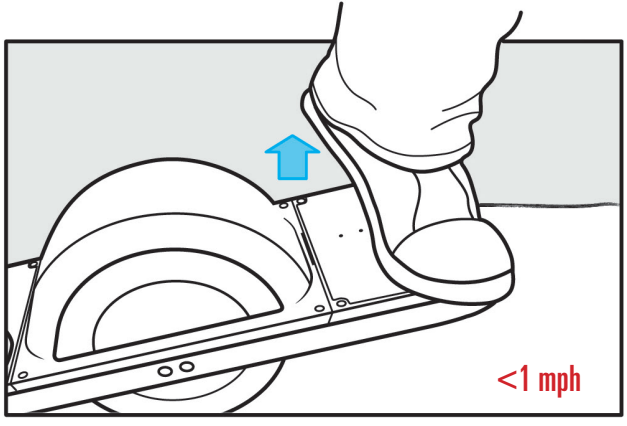

Heben Sie Ihre Ferse. Heben Sie Ihre vordere Ferse von einer Seite des Sensorfelds ab, und das Board deaktiviert sich, sodass Sie das hintere Ende absetzen können.

3)

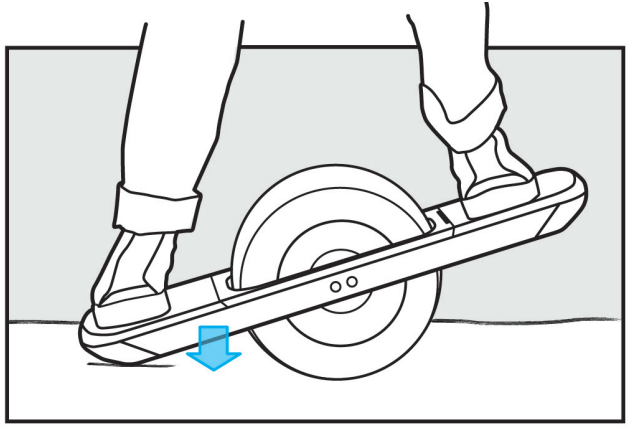

Senken Sie das hintere Ende. Sobald Ihr Board deaktiviert ist, senken Sie das hintere Ende langsam auf den Boden.

ZURÜCKSCHIEBEN

Wie alles im Leben hat das Onewheel Pint seine Grenzen. Wenn Sie zu irgendeinem Zeitpunkt versuchen, zu schnell zu fahren, einen sehr steilen Hügel hinunterzufahren, oder mit schwacher Batterie zu fahren, wird sich Ihr Onewheel Pint „zur Wehr setzen". In einer Zurückschiebesituation hebt sich die Nase des Boards, damit der Fahrer weiß, dass er abbremsen soll. **LEHNEN SIE SICH IMMER ZURÜCK, WENN EIN ZURÜCKSCHIEBEN AUFTRITT, UM LANGSAMER ZU WERDEN. LEHNEN SIE SICH NIEMALS NACH VORNE IN DAS ZURÜCKSCHIEBEN.** Wenn Sie das Zurückschieben nicht beachten, indem Sie sich zurücklehnen, um langsamer zu werden, kann dies zu Kontrollverlust, schweren Verletzungen oder zum Tod führen.

⚠ **WARNUNG:** Das Ignorieren von Sicherheitswarnungen, einschließlich Zurückschieben, kann zu Kontrollverlust, schweren Verletzungen, oder zum Tod führen.

ZURÜCKSCHIEBEN BEI VOLLER BATTERIE

Wenn der Akku vollständig aufgeladen ist und Sie ihn weiterhin durch regeneratives Bremsen aufladen (z. B. bergab fahren), kann es zu einem „Zurückschieben bei voller Batterie" kommen. Dies soll ein Überladen der Batteriezellen verhindern. In diesem Fall schalten Sie einfach Ihr Onewheel Pint AUS und wieder EIN und fahren Sie kurze Zeit den Berg hinauf, um einen Teil der Ladung zu verbrauchen. Sie können dann weiter bergab fahren.

⚠ **WARNUNG:** Versuchen Sie nie, mit einem frisch aufgeladenen Onewheel Pint einen langen oder steilen Hügel hinunterzufahren. Dabei kann Kontrollverlust oder eine Beschädigung Ihres Onewheel Pint auftreten.

ZURÜCKSCHIEBEN BEI NIEDRIGEM BATTERIESTAND

Wenn der Akku Ihres Onewheel Pint extrem schwach ist, wird es viel aggressiver zurückschieben und funktioniert dann nicht mehr. Dies bedeutet, dass eine vollständige Batterieladung erforderlich ist. Wenn ein Zurückschieben aufgrund einer schwachen Batterie auftritt, stoppen Sie das Onewheel Pint und laden Sie es auf.

⚠ **WARNUNG:** Wenn Sie weiterfahren, wenn ein Zurückschieben wegen schwacher Batterie auftritt, kann dies zu einem plötzlichen Abschalten oder zu einer Beschädigung Ihres Onewheel Pint führen.

ZURÜCKSCHIEBEN GESCHWINDIGKEIT

Wenn Ihr Onewheel Pint an seine Grenzen stößt, erfolgt ein Zurückschieben. Wenn das passiert, lehnen Sie Ihr Gewicht zurück, um Ihre Geschwindigkeit zu verringern. Lehnen Sie sich niemals nach vorne, in das Zurückschieben, da Sie Ihr Onewheel Pint möglicherweise über seine Grenzen hinaus belasten, was dazu führen kann, dass Sie die Kontrolle verlieren, von Ihrem Board fallen und schwere oder tödliche Verletzungen erleiden.

⚠ **WARNUNG:** Das Ignorieren von Sicherheitswarnungen, einschließlich Zurückschieben, kann zu Kontrollverlust, schweren Verletzungen, oder zum Tod führen.

ZURÜCKSCHIEBEN WEGEN DER GESCHWINDIGKEIT - TUN SIE DAS!

Das Zurückschieben ist eine wichtige Sicherheitsfunktion. Das Ignorieren des Zurückschiebens oder der Versuch, trotz des Zurückschieben weiterzufahren, ist äußerst gefährlich.

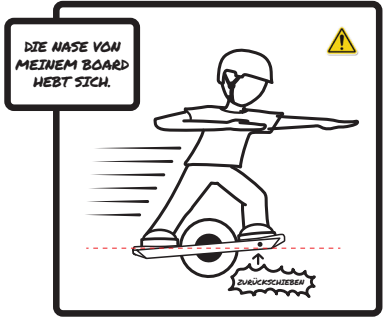

⚠ VORSICHT: ZURÜCKSCHIEBEN

Die Nase des Boards hebt sich, um den Fahrer zu warnen, langsamer zu werden.

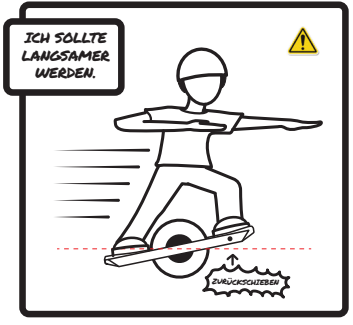

⚠ VORSICHT: ZURÜCKSCHIEBEN

Der Fahrer erkennt das Zurückschieben und plant eine Anpassung.

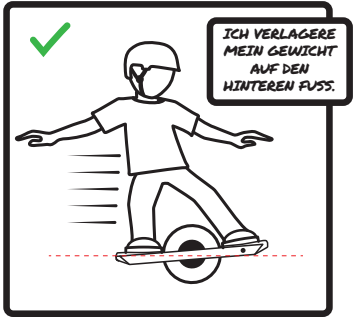

Der Fahrer verlagert das Gewicht auf den hinteren Fuß, um langsamer zu werden.

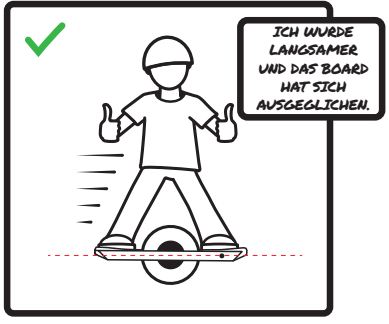

Der Fahrer ist langsamer geworden und das Board kehrt zum normalen Fahren zurück.

ZURÜCKSCHIEBEN WEGEN DER GESCHWINDIGKEIT - TUN SIE DAS NIEMALS!

Das Zurückschieben ist eine wichtige Sicherheitsfunktion. Das Ignorieren des Zurückschiebens oder der Versuch, trotz des Zurückschieben weiterzufahren, ist äußerst gefährlich.

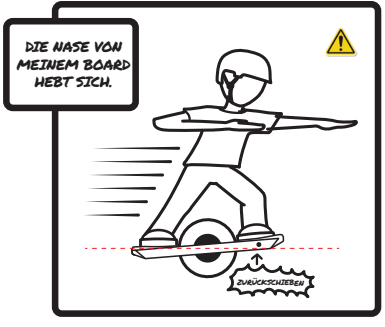

⚠ VORSICHT: ZURÜCKSCHIEBEN

Die Nase des Boards hebt sich, um den Fahrer zu warnen, langsamer zu werden.

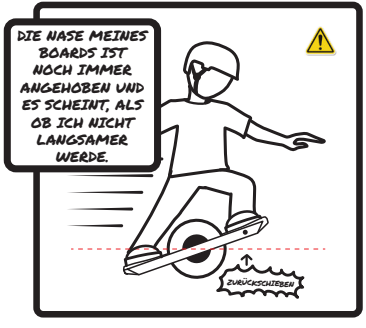

⚠ WARNUNG: IGNORIEREN SIE DAS ZURÜCKSCHIEBEN NICHT

Wenn das Gewicht des Fahrers weiterhin nach vorne gerichtet ist, wird das Board den Fahrer weiterhin zurückschieben.

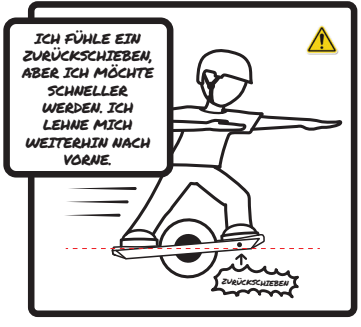

⚠ WARNUNG: IGNORIEREN SIE DAS ZURÜCKSCHIEBEN NICHT

Der Fahrer lehnt sich nach vor, um zu beschleunigen. Das Board schiebt weiterhin zurück gegen den Fahrer.

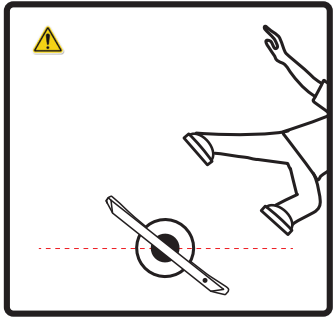

⚠ WARNUNG: IGNORIEREN SIE DAS ZURÜCKSCHIEBEN NICHT

Das Ignorieren von Sicherheitswarnungen, einschließlich Zurückschieben, kann zu Kontrollverlust, schweren Verletzungen, oder zum Tod führen.

ZURÜCKSCHIEBEN BATTERIE VOLLSTÄNDIG GELADEN - BEFOLGEN!

Das Zurückschieben ist eine wichtige Sicherheitsfunktion. Das Ignorieren des Zurückschiebens oder der Versuch, trotz des Zurückschieben weiterzufahren, ist äußerst gefährlich.

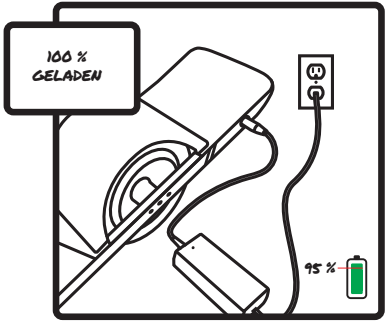

Das Onewheel ist zu 100 % aufgeladen.

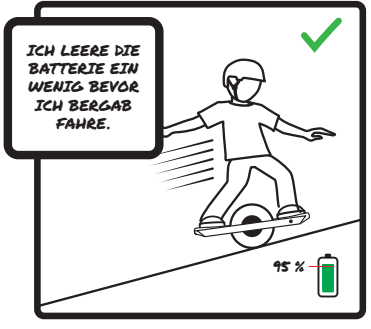

⚠ **VORSICHT: ZURÜCKSCHIEBEN**

Bergauf fahren bis die Batterie leer ist unter 95 % aufgeladen.

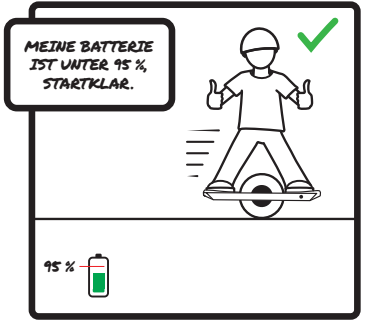

Nachdem der Akku zu 95 % entladen wurde, ist der Akku betriebsbereit für regeneratives Bremsen.

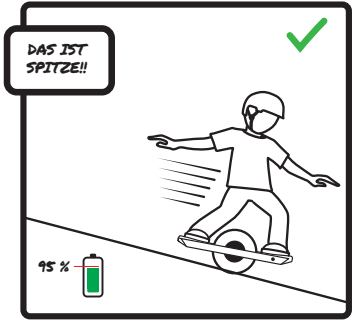

Startklar, viel Spaß.

ZURÜCKSCHIEBEN BATTERIE VOLLSTÄNDIG GELADEN - TUN SIE DAS NIEMALS!

Das Zurückschieben ist eine wichtige Sicherheitsfunktion. Das Ignorieren des Zurückschiebens oder der Versuch, trotz des Zurückschieben weiterzufahren, ist äußerst gefährlich.

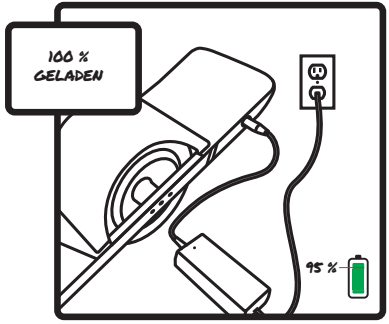

Das Onewheel ist zu 100 % aufgeladen.

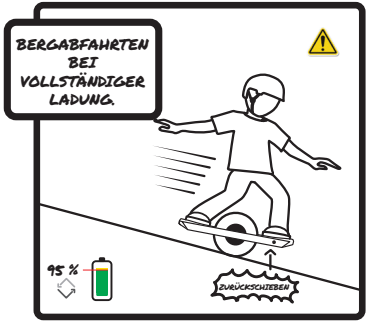

⚠ WARNUNG: IGNORIEREN SIE DAS ZURÜCKSCHIEBEN NICHT

Die Nase des Boards hebt sich, um den Fahrer zu warnen, dass die Batterie keine Regenerationsbremsung mehr umsetzen kann.

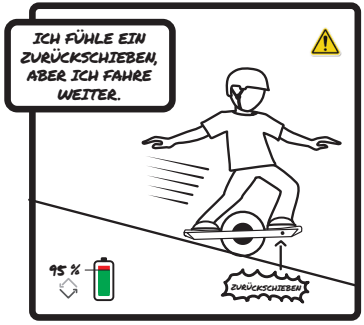

⚠ WARNUNG: IGNORIEREN SIE DAS ZURÜCKSCHIEBEN NICHT

Wenn das regenerative Bremsen fortgesetzt wird, setzt das Board das Zurückschieben fort.

⚠ WARNUNG: IGNORIEREN SIE DAS ZURÜCKSCHIEBEN NICHT

Das Ignorieren von Sicherheitswarnungen, einschließlich Zurückschieben, kann zu Kontrollverlust, schweren Verletzungen, oder zum Tod führen.

ONEWHEEL PINT BEDIENUNGSANLEITUNG

pint

WARTUNG IHRES PINT

03

SICHERHEITSCHECK

Regelmäßige Sicherheitsüberprüfungen verlängern die Nutzungsdauer Ihres Onewheel Pint. Wir empfehlen, Ihr Onewheel Pint vor jeder Fahrt sorgfältig zu überprüfen, um sicherzustellen, dass keine losen, beschädigten oder ungewöhnlich abgenutzten Teile vorhanden sind. Alle Schrauben und Muttern sollten fest angezogen sein. Die meisten Bauteile des Onewheel Pint wurden so konzipiert, dass sie bei Problemen einfach ausgetauscht werden können.

WENDEN SIE SICH BEI FRAGEN AN DEN ONEWHEEL-KUNDENDIENST. E-MAIL SUPPORT@ONEWHEEL.COM

⚠ **WARNUNG:** Stellen Sie vor kleineren Arbeiten an Ihrem Onewheel Pint sicher, dass sich der Hauptschalter in der Position „OFF" befindet.

⚠ **WARNUNG:** Die Footpads sind ein wesentlicher Bestandteil des Sicherheitssystems des Onewheel Pint. Fahren Sie niemals mit einem beschädigten Footpad oder Haftungsband und versuchen Sie niemals, das Haftungsband zu ersetzen. Ersatz-Footpads sind unter www.onewheel.com erhältlich.

⚠ **VORSICHT:** Wenn Sie ein beschädigtes Onewheel Pint fahren, erlischt die Garantie.

STOSSDÄMPFER

Die Stoßdämpfer wurden als Verschleißteile konzipiert und müssen bei Verschleiß ausgetauscht werden. Weitere Informationen finden Sie unter onewheel.com/support

FOOTPADS

Untersuchen Sie die Footpads auf Einrisse, Einstiche oder Risse im Haftungsband, insbesondere im Fahrererkennungsbereich. Wenn Sie Schäden feststellen, wenden Sie sich für Ersatzteile an support@onewheel.com.

⚠ **VORSICHT:** Versuchen Sie niemals, das Haftungsband zu entfernen oder durch ein Aftermarket-Haftungsband zu ersetzen.

⚠ **WARNUNG:** Das Fahren mit einem beschädigten Fußpolster ist äußerst gefährlich. Sofort ersetzen.

REIFEN

Überprüfen Sie Ihren Onewheel Pint auf Schnitte im Reifenprofil und in der Reifenflanke. Stellen Sie außerdem sicher, dass der Reifen ausreichend aufgepumpt ist, bis zu 1,4 bar / 20 PSI. Der beste Weg, um Ihren Reifen zu überprüfen und aufzupumpen, ist mit einer hochwertigen digitalen Anzeige und einem Kompressor an Ihrer örtlichen Tankstelle.

Für eine weichere, Fehler verzeihendere Fahrt können Sie den Reifendruck auf bis 17 PSI senken. Beachten Sie jedoch, dass der Reifendruck einen **bedeutenden** Unterschied bei der Reichweite, Höchstgeschwindigkeit, dem Reifenverschleiß und der Fahrqualität Ihres Onewheel Pint ausmacht.

Wenn Ihr Reifen beschädigt ist oder ein Loch hat, besuchen Sie bitte unsere Website für weitere Informationen: onewheel.com/support

⚠ **WARNUNG:** Das Überschreiten des empfohlenen Maximaldrucks von 30 PSI (2,0 bar) kann Ihr Onewheel Pint beschädigen und zu Verletzungen führen. Es lässt ebenfalls Ihre Garantie erlöschen.

⚠ **VORSICHT:** Der Reifendruck macht einen **bedeutenden** Unterschied bei der Reichweite, Höchstgeschwindigkeit, dem Reifenverschleiß und der Fahrqualität Ihres Onewheel Pint aus.

⚠ **VORSICHT:** Wenn Sie Ihr Onewheel Pint mit einem platten oder zu wenig aufgepumpten Reifen fahren, erlischt Ihre Gewährleistung.

⚠ **VORSICHT:** Stiftmanometer für Autoreifen können ungenau sein. Verwenden Sie immer ein hochwertiges digitales Messgerät

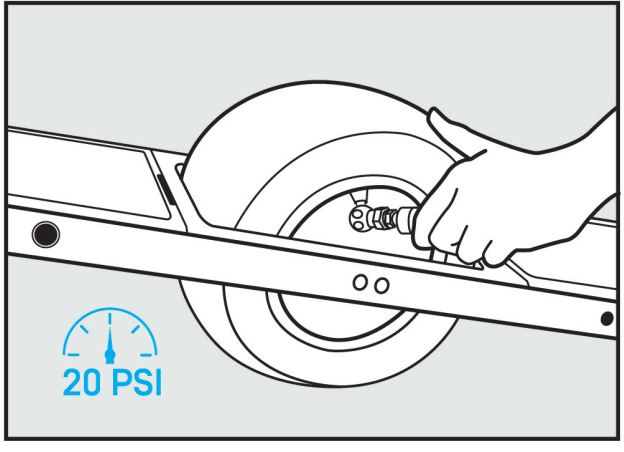

BATTERIE

Achten Sie darauf, dass Sie die Batterie nicht überladen oder ungenügend laden. Die Batterie sollte alle zwei Monate mindestens einmal aufgeladen werden. Andernfalls erlischt Ihre Garantie. Sie müssen Lithiumbatterien gemäß den örtlichen Gesetzen und Bestimmungen entsorgen.

⚠ **WARNUNG:** Verwenden Sie die Batterie bitte nicht, wenn sie beschädigt wirkt oder die Ladung nicht hält. Weitere Unterstützung erhalten Sie vom Onewheel-Kundensupport unter 1-800-283-7943 oder senden Sie eine E-Mail an support@onewheel.com

⚠ **VORSICHT:** Setzen Sie die Batterie keinen extrem hohen oder niedrigen Temperaturen aus. Dies kann die Batterie schwächen oder beschädigen.

AKKULADEGERÄT

Verwenden Sie nur das Onewheel Pint Home Ladegerät (FY630130) oder das Onewheel Pint Ultra-Ladegerät (FY630300), um Ihr Onewheel Pint aufzuladen.

HINWEIS: Die Ladegeräte FY630130 und FY630300 können mit 110 V bis 240 V betrieben werden. Abhängig von Ihrem Land ist möglicherweise ein Steckeradapter erforderlich.

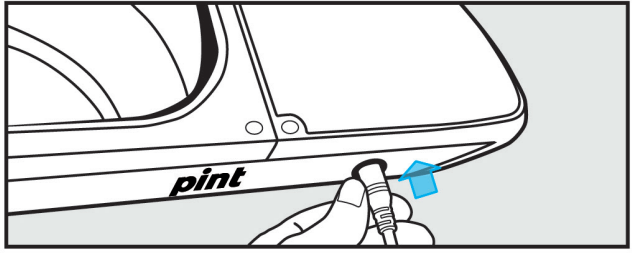

SO LADEN SIE IHRE BATTERIE AUF

01 Schließen Sie das Ladegerät an eine Wechselstromversorgung und dann an den Onewheel Pint-Ladeanschluss an. Das Ladegerät zeigt ein rotes Licht an.

02 Ein grünes Licht erscheint, wenn der Akku vollständig aufgeladen ist und das Ladegerät den Ladevorgang automatisch beendet.

03 Trennen Sie das Ladegerät, indem Sie den Entriegelungsknopf am Ladestecker drücken und fest ziehen.

✓ **TIPP:** Lassen Sie das Ladegerät regelmäßig über Nacht an Ihrem Onewheel Pint befestigt, damit sich der Akku gründlich ausgleichen kann.

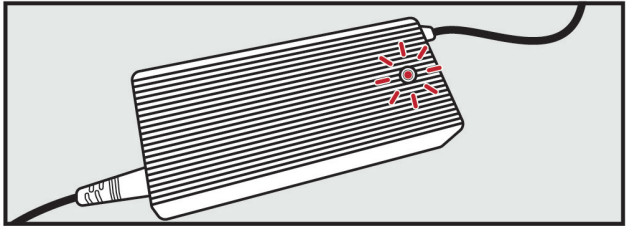

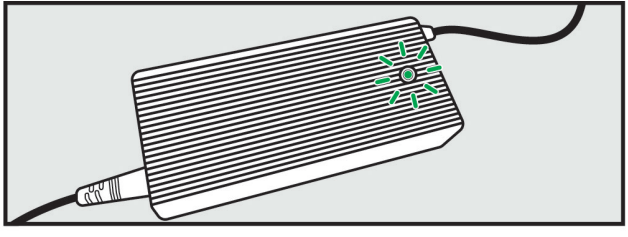

⚠ **VORSICHT:** Verwenden Sie nur das Onewheel Pint Home Ladegerät (FY630130) oder das Onewheel Pint Ultra-Ladegerät (FY630300), um Ihren Onewheel Pint aufzuladen. Die Verwendung eines anderen Ladegeräts führt zum Erlöschen Ihrer Gewährleistung und kann Ihr Onewheel Pint beschädigen.

⚠ **VORSICHT:** Alle Elektronik- und Antriebskomponenten dürfen nur durch den Onewheel-Kundendienst oder von einem durch Onewheel autorisiertem Servicecenter repariert werden. Alle anderen Anpassungen führen zum Erlöschen Ihrer Gewährleistung.

⚠ **VORSICHT:** Beginnen Sie mit Reparaturen oder Anpassungen an Ihrem Onewheel Pint erst, wenn Sie richtig verstanden haben, wie diese durchgeführt werden. Eine unsachgemäße Anpassung oder Reparatur kann zu einer Beschädigung Ihres Onewheel Pint oder zu einer potenziell schweren Verletzung führen. Ein qualifizierter Onewheel Pint-Mechaniker sollte komplexe Wartungsarbeiten, Wartungen und Reparaturen in einer ordnungsgemäß ausgestatteten Einrichtung durchführen.

LERNEN SIE IHR PINT KENNEN

04

DAS FANTASTISCHE VERSTEHEN

Sie wissen bereits, dass das Onewheel Pint Spaß macht, aber es ist auch wichtig für Ihre Sicherheit, Leistung und Freude, zu verstehen, wie das Onewheel Pint funktioniert. Wenn Sie nach dem Lesen dieses Handbuchs noch Fragen haben, wenden Sie sich bitte unter 1-800-283-7943 an den Onewheel-Kundendienst oder senden Sie eine E-Mail an support@onewheel.com

DRUCKKNOPF HAUPTSCHALTER

Das Onewheel Pint wird über den "ON/OFF"-Druckschalter an der Seite des Onewheel Pint ein- und ausgeschaltet. Stellen Sie immer sicher, dass sich Ihr Onewheel Pint in fahrbereiter Position auf dem Boden befindet, bevor Sie es einschalten. Schalten Sie Ihr Onewheel Pint immer aus, wenn Sie es aufladen, lagern, oder tragen.

⚠ **WARNUNG:** Heben Sie Ihr Onewheel Pint niemals auf, wenn sich der Schalter in der Position „ON" befindet, da das Rad durchdrehen kann, was ein Sicherheitsrisiko darstellt.

⚠ **VORSICHT:** Drücken Sie nicht auf den Abschnitt für den Fahrer-Erkennungsbereich des Footpad beim Einschalten Ihres Onewheel Pint, da es sonst nicht funktioniert.

✓ **TIPP:** Das Einschalten Ihres Onewheel Pint, wenn es nicht am Boden ist, führt zu einem Fehler.

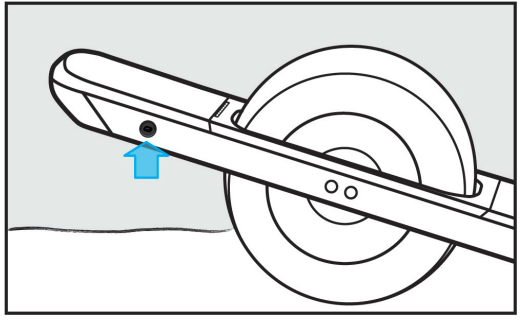

LICHTBALKEN

LED-LICHTBALKENANZEIGE

Der Lichtbalken direkt hinter dem vorderen Footpad ist die Statusanzeige für das Onewheel Pint. Der Lichtbalken zeigt den Batteriestatus, Fehlercodes und andere Informationen für Ihr Onewheel Pint an.

NORMALER BETRIEB

Während des Einschaltens zeigt der Lichtbalken links beginnend ein Balkendiagramm des Batterieladestands an . Der Lichtbalken zeigt auch den Kontakt mit dem Footpad, das Simplestop™ -Verhalten sowie Fehler und Warnungen an. Während der Fahrt wird der Lichtbalken ausgeblendet, sodass Sie sich auf die Fahrt konzentrieren können. Wenn Sie langsamer fahren, leuchtet der Lichtbalken wieder auf.

AUFLADEN

Während des Ladevorgangs pulsiert der Lichtbalken und funktioniert als Balkendiagramm. Wenn der Akku vollständig aufgeladen ist, schaltet er sich ab.

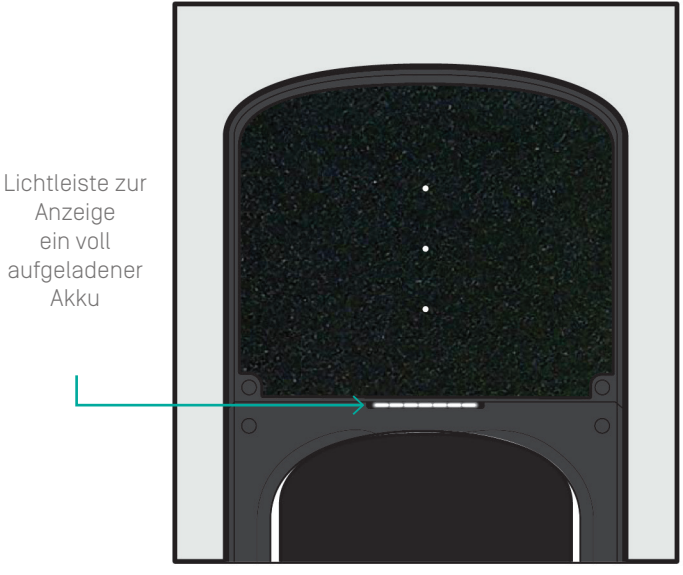

BATTERIESTATUS

50 % AUFGELADEN

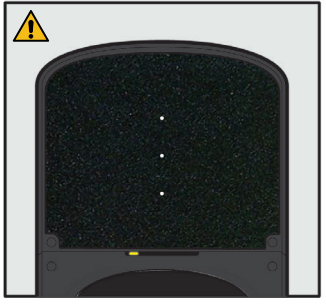

< 10% GEBÜHR Zeit, Ihre Fahrt zu beenden und Ihren Akku aufzuladen.

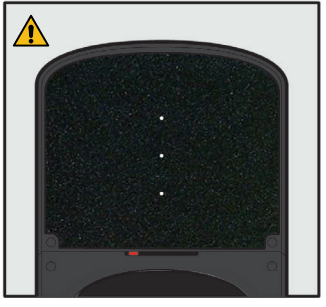

VOLLSTÄNDIG AUFGEBRAUCHT Es wird ein Rückstoß auftreten, hören Sie sofort auf zu fahren.

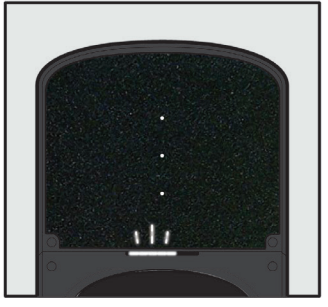

AUFLADEN Die Lightbar pulsiert. und funktioniert als Balkendiagramm.

⚠ **WARNUNG:** Wenn Sie weiterfahren, wenn ein Zurückschieben wegen schwacher Batterie auftritt, kann dies zu einem plötzlichen Abschalten oder zu einer Beschädigung Ihres Onewheel Pint führen.

SIMPLESTOP™-VERHALTEN

Das Onewheel Pint benachrichtigt Sie, wenn der Simplestop™ über den Lichtbalken aktiviert wird.

SIMPLESTOP™ START

Der Lichtbalken blinkt beim Einschalten des Simplestop™ dunkelrot.

ABSTEIGEN MIT SIMPLESTOP™

Während eines Simplestop-Abstiegs wird der Lichtbalken tiefrot, um anzuzeigen, dass der Simplestop™ aktiviert ist und Sie einen Abstieg mit dem Simplestop™ durchführen.

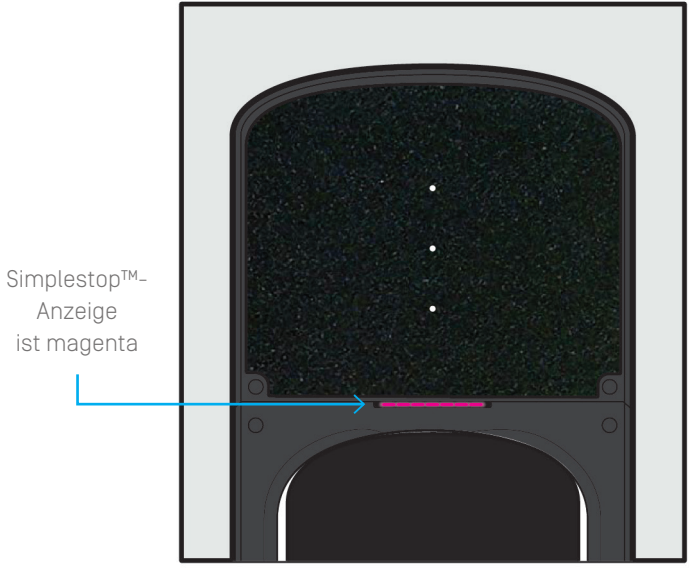

ANZEIGE SIMPLESTOP™

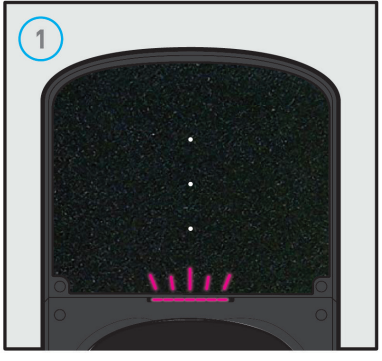

AKTIVIERUNG SIMPLESTOP™
Der Lichtbalken blinkt tiefrot und wechselt dann zu weiß.

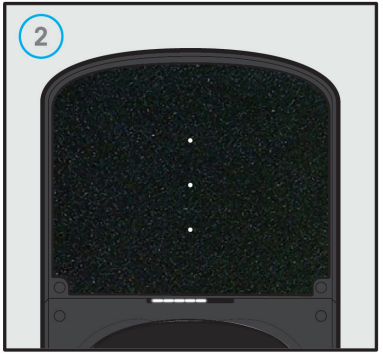

AKTIVIERT
Nach dem Einschalten wechselt der Lichtbalken zum weißen Balkendiagramm der Batterieanzeige.

SIMPLESTOP DEMONTAGE
Während eines Simplestop™ wird Lightbar zu einem konstanten Magenta.

VERHALTEN DES FOOTPAD-SENSORS

Das vordere Footpad hat zwei Zonen auf jeder Seite des Footpads, die den Fahrererkennungsbereich von Onewheel bilden. Bei einer Geschwindigkeit unter 1 mph leuchtet jede Seite des Lichtbalkens blau, wenn die entsprechende Zone des Fahrererkennungsbereichs aktiviert ist.

✓ **TIPP:** Stellen Sie sicher, dass Sie beide Seiten des druckempfindlichen Sensorfelds betätigen, bevor Sie los fahren.

⚠ **WARNUNG:** Steigen Sie niemals zuerst mit dem hinteren Fuß ab (dem Fuß, der nicht auf dem Fahrererkennungsbereich ist). Das erhöht das Risiko eines Sturzes und möglicher Verletzungen.

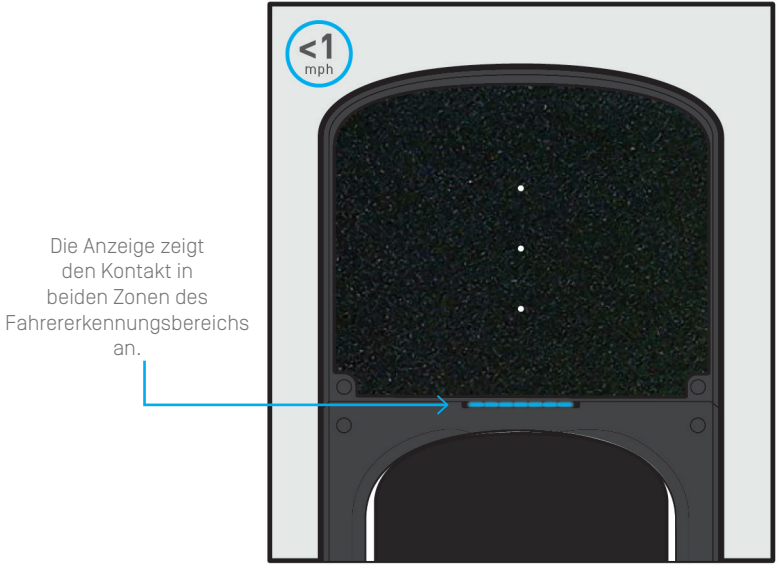

KONTAKTANZEIGE FAHRERERKENNUNG FOOTPAD

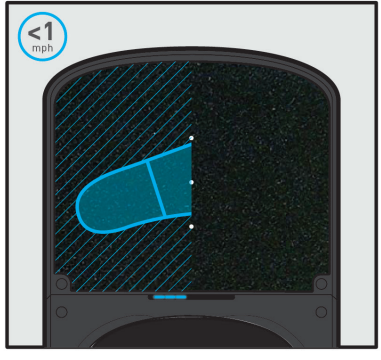

NUR LINKE ZONE
Die drei linken LEDs des Lichtbalkens leuchten blau.

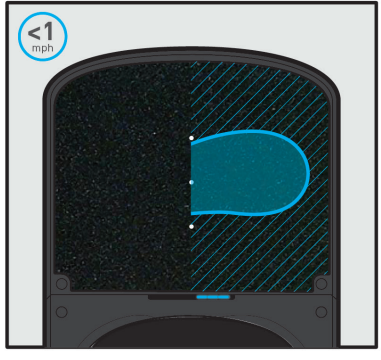

NUR RECHTE ZONE Die drei rechten LEDs der Lightbar leuchten blau.

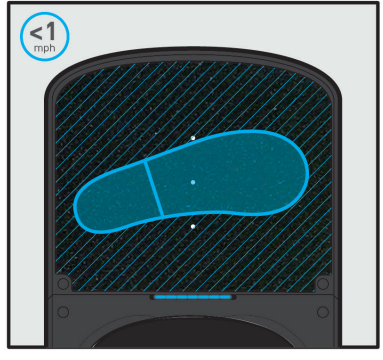

BEIDE ZONEN
Der gesamte Lichtbalken leuchtet blau.

DAS DEKODIEREN IHRES ONEWHEEL PINT

Die verschiedenen Blinkcodes, die sich durch die Anzahl der Blinkzeichen in einer Reihe unterscheiden, können auf unterschiedliche Probleme mit Ihrem Onewheel Pint hinweisen. Der gesamte Lichtbalken blinkt gelb oder rot. Wenn Sie mit dem Board fahren, während ein Fehlercode auftritt, schiebt das Board stark zurück. Lehnen Sie sich zurück, um langsamer zu werden, halten Sie an und steigen Sie sofort ab.

Zählen Sie immer den Fehlercode, wenn einer auftritt. Manchmal können Sie das Problem lösen, indem Sie den Akku aufladen oder das Onewheel Pint aus- und wieder einschalten. Wenn Sie weiterhin Probleme haben, wenden Sie sich unter 1-800-283-7943 an den Onewheel-Kundensupport oder senden Sie eine E-Mail an support@onewheel.com

FARBE LICHTBALKEN	ANZAHL DER BLINKER	BESCHREIBUNG
	03	Überladen
	04	Ungültige Ausrichtung zum Einschalten
	06	Motorstillstand erkannt
	07	Reglertemperatur außerhalb des Bereichs
	09	Defekter Beschleunigungsmesser
	10	Defekter Regler
	11	Defekte Hall-Sensoren
	13, 14	Überstrom erkannt
	15	Footpad-Sensor beim Einschalten gedrückt
	16, 22	Ungültige Hardware
	17	Batterietemperatur außerhalb des Bereichs
	18	Motortemperatur außerhalb des Bereichs
	21	Ladegerät angeschlossen

GELBES BLINKEN
Ein kleines Problem, das durch Aufladen oder Aus- und Wiedereinschalten des Boards behoben werden kann.

BLINKEND ROT
Ein Problem, das möglicherweise erfordert, dass Sie Kontaktiere den Kundenservice.

MEHR MÖGLICHKEITEN FÜR EIN SICHERES FAHREN

05

DAS MODIFIZIEREN IHRES ONEWHEEL PINT

Das Verwenden von unzulässigem Zubehör, das Modifizieren oder das Abändern des Erscheinungsbildes oder der Leistung von Werkskomponenten des Onewheel Pint wird nicht empfohlen und kann unter Umständen das Verletzungsrisiko erhöhen.

Zulässiges offizielles Onewheel-Zubehör finden Sie unter onewheel.com/accessories.

Wenn Sie spezielle Fragen haben, wenden Sie sich unter 1-800-283-7943 an den Onewheel-Kundensupport oder senden Sie eine E-Mail an support@onewheel.com

⚠ **WARNUNG:** Wenn Sie sich nicht von der Kompatibilität von Komponenten oder Zubehörteilen an Ihrem Onewheel Pint vergewissern oder diese nicht ordnungsgemäß installieren, betreiben oder warten, kann dies zu schweren oder tödlichen Verletzungen führen und lässt Ihre Gewährleistung erlöschen.

⚠ **WARNUNG:** Das Abändern oder Modifizieren eines Onewheel Pint kann zu schweren oder tödlichen Verletzungen führen und lässt Ihre Gewährleistung erlöschen.

⚠ **WARNUNG:** Die Verwendung von unzulässigen Zubehörteilen kann zum Erlöschen Ihrer Gewährleistung oder zu schweren oder tödlichen Verletzungen führen.

MEHR MÖGLICHKEITEN FÜR EIN SICHERES FAHREN

Beachten Sie alle örtlichen Verkehrsregeln und Bestimmungen bezüglich des Fahrens auf Geh- und Wanderwegen. Es liegt in Ihrer Verantwortung, die Gesetze in dem Bereich, in dem Sie fahren, zu kennen und zu befolgen.

Teilen Sie die Straße und respektieren Sie die Rechte und die Sicherheit anderer Autofahrer, Fußgänger und Radfahrer.

Fahren Sie zurückhaltend. Gehen Sie immer davon aus, dass andere Sie nicht sehen.

⚠ **WARNUNG:** Fahren Sie niemals mit Ihrem Onewheel Pint auf Steigungen oder Gefällen mit einer Neigung von mehr als 15 %. Dies kann zu einer Überhitzung des Motors und der Batterie führen und führt außerdem zum Erlöschen Ihrer Garantie.

⚠ **VORSICHT:** Beim Springen und Stunt-Riding erlischt Ihre Gewährleistung.

FAHREN SIE VORAUSSCHAUEND UND SEINEN SIE BEREIT, FOLGENDES ZU VERMEIDEN ODER FOLGENDEM AUSZUWEICHEN:

- Fahrzeuge, die langsamer werden oder abbiegen, vor Ihnen auf Ihre Fahrspur einbiegen oder hinter Ihnen herfahren
- Geparkte Autos oder sich öffnende Autotüren
- Fußgänger
- Kinder oder Haustiere
- Schlaglöcher, Kanalgitter, Eisenbahngleise, Dehnungsfugen, Straßen- oder Bürgersteigkonstruktionen, Schmutz und andere Hindernisse, die dazu führen können, dass Sie in den Verkehr ausweichen, dass sich das Rad verfängt, oder dass Sie fallen

TRAGEN SIE IMMER:

• Schuhe, die an den Füßen bleiben und in denen Sie auf dem Board nicht rutschen. Fahren Sie niemals barfuß, oder in Sandalen oder Flip-Flops.

• Helle Kleidung, die Sie für Autofahrer, Radfahrer und Fußgänger deutlich sichtbar macht.

• Schutzbrillen zum Schutz vor der Sonne sowie vor aufgewirbeltem Schmutz, Staub und natürlich zum Schutz vor Insekten.

⚠ **WARNUNG:** Wenn Sie beim Fahren keinen Helm tragen, kann dies zu schweren oder tödlichen Verletzungen führen.

- Tragen Sie immer einen nach ASTM F1492-08, CPSC und/oder CE EN1078 zertifizierten Helm und befolgen Sie die Anweisungen des Herstellers bezüglich der Passform, Verwendung und Pflege. Kopfverletzungen gehören zu den schwerwiegendsten Verletzungen und können mit angemessenem Schutz vermieden werden.

- Vermeiden Sie scharfe Stöße, Kanalgitter und plötzliche Oberflächenveränderungen.

- Vermeiden Sie Straßen und Oberflächen mit Wasser, Sand, Kies, Schmutz, Blättern und anderen Ablagerungen. Nasses Wetter beeinträchtigt die Motorzugkraft, das Bremsen und die Sicht und kann Ihr Board beschädigen.

- Fahren Sie niemals in der Nähe von Kraftfahrzeugen.

MEHR MÖGLICHKEITEN FÜR EIN SICHERES FAHREN

- Fahren Sie immer auf ausgewiesenen Fahrspuren oder Wegen oder so nah wie möglich am Straßenrand in Richtung des Verkehrsflusses oder gemäß den örtlichen Gesetzen.
- Schlängeln Sie sich niemals durch den Verkehr.
- Transportieren Sie niemals eine andere Person.
- Halten Sie an Stoppschildern und Ampeln an. Werden Sie an Straßenkreuzungen langsamer und sehen Sie in beide Richtungen. Seien Sie bereit auf die Vorfahrt zu verzichten, auch wenn Sie Vorfahrt haben.
- Verwenden Sie zum Abbiegen und Stoppen anerkannte Handzeichen.
- Tragen Sie niemals etwas, das Ihre Sicht beeinträchtigen oder dazu führen könnte, dass Sie oder Ihre Kleidung sich im Rad verfangen.
- Fahren Sie niemals mit einem anderen sich bewegendem Fahrzeug oder Objekt mit, indem Sie sich an diesem festhalten.
- Fahren Sie niemals mit Ihrem Onewheel Pint unter Alkohol- oder Drogeneinfluss.
- Wählen Sie glatte, stabile Wege aus Beton und Asphalt.
- Beobachten Sie den Verkehr und gewähren Sie Vorfahrt.

- Führen Sie keine Rennen, Stunts, oder andere Manöver durch, die zu einem Kontrollverlust führen können.

- Lassen Sie Körperteile, Kleidung usw. nicht mit beweglichen Teilen, Rädern, oder dem Antrieb in Kontakt kommen, während der Motor läuft.

- Führen Sie vor jedem Gebrauch, die vom Hersteller angegebenen Überprüfungen durch.

- Der Eigentümer darf die Verwendung des Geräts erst gestatten, nachdem er die ordnungsgemäße und sichere Verwendung klar demonstriert und sich vergewissert hat, dass der Bediener alle Bauteile und Aspekte bezüglich des Betriebs des Geräts versteht und einen Helm trägt.

- Machen Sie sich mit der Funktionsweise Ihres Onewheel Pint gründlich vertraut (z. B. Geschwindigkeit, Richtung, Abbiegen).

- Halten Sie Körperteile, Kleidung und andere Gegenstände immer vom Rad fern.

- Führen Sie immer eine technische Sicherheitsüberprüfung durch, bevor Sie auf Ihr Onewheel Pint steigen.

- Achten Sie beim Fahren auf Ihre Umgebung. Fahren Sie mit einer Geschwindigkeit, die für Ihre Bedingungen geeignet ist. Eine erhöhte Geschwindigkeit bedeutet ein höheres Risiko.

MEHR MÖGLICHKEITEN FÜR EIN SICHERES FAHREN

- Fahren Sie nicht nachts oder bei schlechten Sichtverhältnissen (z. B. Nebel, Regen, Abenddämmerung, Morgendämmerung).

- Befolgen Sie alle Empfehlungen und Anweisungen des Herstellers sowie alle Gesetze und Verordnungen.

- Die Bauteile müssen gemäß den Herstellerangaben gewartet und repariert werden. Es dürfen nur autorisierte Ersatzteile verwendet werden, und die Installation muss von Händlern oder anderen Fachleuten erfolgen.

- Personen mit Herzbeschwerden, schwangere Frauen, Personen mit Kopf-, Rücken- und Nackenleiden, Personen mit geistigen oder körperlichen Beschwerden, die sie anfällig für Verletzungen machen, und Personen mit eingeschränkten Fähigkeiten sollten das Gerät nicht benutzten.

ALLGEMEINE BOARDPFLEGE

TÄGLICHER GEBRAUCH

Es ist ziemlich einfach, dein Board über Jahre hinweg gut aussehen zu lassen und zu fahren. **Halte es einfach trocken, sauber und aufgeladen.** Wenn du nicht mehr fährst, lagere dein Board an einem warmen, trockenen Ort. Lasse es nicht über Nacht im Freien oder in deinem Auto.

FEUCHTE UMGEBUNGEN

Wenn du in irgendwelchen feuchten Umgebungen fährst, solltest du dein Board danach gründlich abwischen und alle Verschmutzungen entfernen, bevor du es auflädst. Das Board ist nicht wasserdicht, aber wasserabweisend. In feuchten Umgebungen fährst du das Board auf eigene Gefahr.

KALTES WETTER

Du kannst Onewheels auch im Winter bei kalten Temperaturen fahren und es macht viel Spaß. Lasse dir vom Winter mit seinen kalten Temperaturen nicht den Spaß verderben.

Wenn du nicht mehr fährst, lasse dein Onewheel nicht im Freien oder im Kofferraum deines Autos. Wenn du dein Board über einen längeren Zeitraum extrem kalten Temperaturen aussetzt, kann sich das negativ auf seine Leistung auswirken.

Wenn du dein Onewheel im Freien in der Kälte hast stehen lassen, musst du es möglicherweise ins Haus holen und aufwärmen (60 °F/15 °C), bevor es fahrbereit ist. (Bei zu niedriger Akkutemperatur kann die Fehlermeldung 17 eingeblendet werden.) Es kann eine Stunde oder länger dauern, bis es auf eine fahrtaugliche Temperatur aufgewärmt ist.

AKKUPFLEGE

Wenn Sie das Board mehrere Tage hintereinander auf dem Ladegerät lassen, wird das Board nicht beschädigt, obwohl es für die Langzeitlagerung am besten ist, gemäß den Anweisungen zur Langzeitlagerung zu lagern.

- Wenn du das Board mehrere Tage hintereinander am Ladegerät angeschlossen lässt, schadet das deinem Board nicht.
- Lasse dein Board nicht monatelang am Ladegerät angeschlossen.
- Bei langfristiger Lagerung empfiehlt es sich, den Ladezustand zwischen 40 % bis 50 % zu halten und ihn monatlich zu überprüfen.

LANGFRISTIGE LAGERUNG

Achte darauf, dass der Ladezustand zwischen 40 % - 50% liegt und lagere es an einem trockenen Ort zwischen 10 °C - 15 °C (50 °F - 60 °F). Überprüfe monatlich, ob der Akkustand noch zwischen 40 % und 50 % liegt.

40-50% CHARGE

50°-60°F (10°-15°C)

CHECK MONTHLY

PINT-SPEZIFIKATIONEN

MOTOR	: 750 W Hypercore® Radnabenmotor
BATTERIE	: Nickel-Kobalt-Mangan-Oxid (NMC)
SENSOREN	: Solid State MEMS 6-DOF
REIFEN	:: 10,5 × 4,5 - 6 Onewheel
MAX. SCHRÄGLAGE	: >30 Grad
HÖCHSTGESCHWINDIGKEIT	: 16 MPH / 26 KMH
TYPISCHE REICHWEITE	: 6-8 MI / 10-13 KM
AMESSUNGEN	:: 8,75 × 10,5 × 27 (IN) / 222 x 266 x 689 (MM)
GEWICHT	: 23 LB / 10,5 kg
AUFLADEZEIT	: 120 Minuten* (Ladegerät FY630130)

PINT-SPEZIFIKATIONEN

MOTOR	: 750 W Hypercore® Radnabenmotor
BATTERIE	: Nickel-Kobalt-Mangan-Oxid (NMC)
SENSOREN	: Solid State MEMS 6-DOF
REIFEN	:: 10,5 × 4,5 - 6 Onewheel
MAX. SCHRÄGLAGE	: >30 Grad
HÖCHSTGESCHWINDIGKEIT	: 18 MPH / 29 KPH
TYPISCHE REICHWEITE	: 12-18 MI / 19-29 KM
AMESSUNGEN	:: 8,75 × 10,5 × 27 (IN) / 222 x 266 x 689 (MM)
GEWICHT	: 27 LB / 12,25 kg
AUFLADEZEIT	: 240 Minuten* (Ladegerät FY630130)

*DIE GESCHÄTZTE LADEZEIT BEGINNT BEI EINER LADUNG VON 10 % BIS 90 %.

SPEZIFIKATIONEN PINT-LADEGERÄT

EINGANG	: AC 100-240 V 50 / 60 Hz 110 VA
AUSGANG	: +63 VDC 1,3 A
MODELLNUMMER	: FY630130

BETRIEBSTEMPERATURBEREICH	: 0 °C bis 50°C.
BETRIEBSFEUCHTIGKEITSBEREICH	: 0 bis 100% rF (nicht kondensierend)

GEWÄHRLEISTUNG

GEWÄHRLEISTUNG Diese Vereinbarung erläutert die Abdeckung der **EINGESCHRÄNKTEN GEWÄHRLEISTUNG** durch Future Motion Inc., im Folgenden bezeichnet als **UNTERNEHMEN,** gegenüber dem **BENUTZER,** welcher definiert wird als eine Person, die das Onewheel Pint (nachstehend bezeichnet als das **PRODUKT**) in einem vom **UNTERNEHMEN** zugelassenen Einzelhandelsgeschäft, oder über ein Online-Geschäft, oder von einem durch das **UNTERNEHMEN** autorisierten Handelsvertreter gekauft hat. Der Kauf eines **PRODUKTS** von einem nicht autorisierten Einzelhändler, einschließlich irgendeines Online-Kaufs anders als direkt vom **UNTERNEHMEN** lässt jegliche Produktgewährleistung im gesetzlich erlaubten Ausmaß erlöschen.

Das **UNTERNEHMEN** garantiert, dass das **PRODUKT**, außer dem Footpad, dem Reifen und des Akkus für einen Zeitraum von 12 Monaten / 2000 km (1243 Meilen), je nachdem, was zuerst eintritt, frei von Material- und Verarbeitungsfehlern ist. Die Gewährleistung für das Footpad, Reifen und Akku beträgt 6 Monate / 1000 km.

Wenn das **PRODUKT** nachweislich defekt ist **UND** während der Gewährleistungsfrist ein Anspruch geltend gemacht wird, führt das **UNTERNEHMEN** nach seiner Wahl Folgendes durch:

01 Reparatur des **PRODUKTS** durch telefonischen Support, E-Mail-Support, oder durch Bereitstellung eines kostenlosen Service für Teile oder Arbeit.

02 Ersatz des **PRODUKTS** mit einem vergleichbaren **PRODUKT**, das neu oder überholt sein kann.

03 Erstattung des ursprünglich für das **PRODUKT** bezahlten Betrags abzüglich einer angemessenen Nutzungspauschale bei dessen Rückgabe.

Das **UNTERNEHMEN** empfiehlt, dass der **BENUTZER** zuerst die mit dem **PRODUKT** mitgelieferten Begleitmaterialien, Fehlerdiagnosen des **PRODUKTS**, im Internet enthaltene Informationen und den E-Mail-Support nützt. Wenn dies nicht erfolgreich ist, muss der **BENUTZER** das **UNTERNEHMEN** oder seinen autorisierten Service benachrichtigen, um eine Leistung, die unter diese **GEWÄHRLEISTUNG** fällt, zu beziehen.
Future Motion bietet kostenpflichtige Reparaturen für Produkte, für die keine Garantie mehr besteht.

Alle Verkäufe sind endgültig.

Wenn Sie dieses Produkt entsorgen möchten, wenden Sie sich bitte an Ihre örtlichen Behörden oder Händler und erkundigen Sie sich nach der richtigen Entsorgungsmethode.

GEWÄHRLEISTUNG FÜR BAUTEILE ANMERKUNGEN ZUR LAUFZEIT

(Für Material- und Verarbeitungsfehler.)

BAUTEILE	GEWÄHRLEIST-UNGSZEITRAUM	ANMERKUNGEN
Onewheel Pint	1 Jahr	Teile, die nicht separat aufgeführt werden
Footpad, Reifen, Akku	6 Monate	

GEWÄHRLEISTUNG

DAS FOLGENDE WIRD NICHT VON DER GEWÄHRLEISTUNG ABGEDECKT

- Die Gesamtfahrleistung beträgt mehr als 2000 km / 1243 Meilen.
- Schäden, die durch Modifizierung oder eine Verwendung außerhalb des im Benutzerhandbuch angegebenen Gebrauchs verursacht wurde.
- Der Barcode oder die Seriennummer des Produkts wurde geändert oder entfernt.
- Die Gewährleistungsregistrierung stimmt nicht mit dem Produkt überein.
- Das Produkt wurde von einem nicht autorisierten Dritten zerlegt oder repariert.
- Wasserschäden fallen nicht unter die Gewährleistung.
- Schäden oder Fehler, die durch andere Probleme verursacht wurden (ausgenommen Produktdesign, Herstellung, Qualität usw.).
- Natürlicher Verschleiß, der die Produktfunktion nicht beeinträchtigt (einschließlich Kratzer und Verschleiß an Rahmenschienen, Foodpad, Reifen usw.).
- Schäden, die durch Unfälle oder menschliche Fehler verursacht wurden, wie z. B. Bruch durch Herunterfallen, oder Rosten in einer sehr feuchten Umgebung.
- Schäden, die durch übermäßiges Laden des Onewheel verursacht wurden.
- Schäden, die durch höhere Gewalt wie Feuer, Überschwemmung, Erdbeben, Frost usw. entstanden sind.
- Produkte, die von einem nicht autorisierten Wiederverkäufer gekauft wurden, einschließlich aller Online-Käufen, die nicht direkt von Future Motion Inc. stammen, soweit dies gesetzlich zulässig ist.

ALLE STILLSCHWEIGENDEN GEWÄHRLEISTUNGEN

(EINSCHLIESSLICH, ABER NICHT BESCHRÄNKT AUF DIE STILLSCHWEIGENDEN GEWÄHRLEISTUNGEN FÜR MARKTGÄNGIGKEIT UND EIGNUNG FÜR EINEN BESTIMMTEN ZWECK) SIND AUF DIE OBEN ANGEFÜHRTE GEWÄHRLEISTUNGSFRIST VON 12 MONATEN BZW. 6 MONATEN BESCHRÄNKT. WEITER SCHLIESST DIE FUTURE MOTION INC. ALLE AUSDRÜCKLICHEN GEWÄHRLEISTUNGEN AUS.

Einige Staaten erlauben keine Einschränkungen hinsichtlich der Dauer einer stillschweigenden Gewährleistung. Daher gilt die oben genannte Einschränkung möglicherweise nicht für Sie, wenn sie nicht mit dem maßgeblichen Recht Ihres Staates vereinbar sind.

KONFORMITÄTSERKLÄRUNG

PINT: SELBSTAUSGLEICHENDES ELEKTRISCHES SKATEBOARD

PRODUKT: Onewheel Pint: Selbstausgleichendes elektrisches Skateboard
MODELLTYP: 0W1-00007-XX
HERSTELLER: Future Motion Inc.
HERSTELLERADRESSE:
1201 Shaffer Rd.
Santa Cruz, CA 95060, USA

Der Unterzeichnete erklärt hiermit im Namen von Future Motion Inc., Santa Cruz, CA, dass das oben genannte Produkt, auf das sich diese Erklärung bezieht, mit den folgenden Bestimmungen übereinstimmt:

EU-Maschinenrichtlinie 2006_42_EG Richtlinie 2014/30/EU des Rates über elektromagnetische Kompatibilität:
EN 55022 Grenzwerte der Klasse B
EN 55024
EN 60204
EN ISO 12100

Die technischen Konstruktionsunterlagen werden in der Unternehmenszentrale in der 1201 Shaffer Rd, Santa Cruz, CA 95060, USA, aufbewahrt.

Unterzeichnet _____
Kyle Doerksen. Gründer 15.02.2020

KONFORMITÄTSERKLÄRUNG

PINT X: SELBSTAUSGLEICHENDES ELEKTRISCHES SKATEBOARD

PRODUKT: Onewheel Pint X: Selbstausgleichendes elektrisches Skateboard
MODELLTYP: OW1-00008-XX
HERSTELLER: Future Motion Inc.
HERSTELLERADRESSE:
1201 Shaffer Rd.
Santa Cruz, CA 95060, USA

Der Unterzeichnete erklärt hiermit im Namen von Future Motion Inc., Santa Cruz, CA, dass das oben genannte Produkt, auf das sich diese Erklärung bezieht, mit den folgenden Bestimmungen übereinstimmt:

EU-Maschinenrichtlinie 2006_42_EG Richtlinie 2014/30/EU des Rates über elektromagnetische Kompatibilität:
EN 55022 Grenzwerte der Klasse B
EN 55024
EN 60204
EN ISO 12100

Die technischen Konstruktionsunterlagen werden in der Unternehmenszentrale in der 1201 Shaffer Rd, Santa Cruz, CA 95060, USA, aufbewahrt.

Unterzeichnet _____
Kyle Doerksen. Gründer 05.09.2021

SAGEN SIE HALLO

1201 Shaffer Rd
Santa Cruz, CA 95060, USA
1-800-283-7943

Copyright © 2021 Future Motion Inc.
Das Onewheel® ist eine Handelsmarke der Future Motion Inc.

Das Onewheel® ist in den USA und weltweit durch zahlreiche Patente geschützt.
Siehe www.onewheel.com/patents für weitere Informationen.

Alle Verkäufe sind endgültig

ドラゴンボール

ONERAD PINT & PINT X BEDIENUNGSANLEITUNG V2.0

Handbücher in anderen Sprachen finden Sie unter
onewheel.com/support