Bedienungsanleitung

Carbon V2

Inhaltsverzeichnis:

Über SXT Carbon V2 1.0 3

Vorstellung des SXT Carbon V2 1.1 3

Lieferumfang 1.2 3

Technische Daten 1.3 3

Benutzung 2.0 4

Erläuterung der Einzelteile 2.1 4

Zusammenbauen/Montage 2.2 5

Smart APP für den Carbon V2 2.3 6

Erste Fahrerfahrung 2.4 8

Schnelles Zusammenfalten 2.5 8

Aufladen 2.6 9

Tempomat 2.7 10

Scooter Schwankungen regulieren 2.8 10

Service und Wartung 3.0 11

Bedienung 3.1 11

Aufladen 3.2 11

Batterie 3.3 12

Gewährleistung 4.0 13

1. Über SXT Carbon V2

1.1 Vorstellung des SXT Carbon V2

Wir freuen uns, dass Sie sich für den SXT Carbon V2 entschieden haben (später im Text auch „Carbon V2“ genannt). Der SXT Carbon V2 ist in drei Varianten erhältlich, welche auch unten aufgeführt sind.
Der modische und leichte E-Scooter eignet sich hervorragend für Freizeit und kurze Wege wie z.B: Schulweg oder Stadtverkehr. Er sieht nobel aus, lässt sich leicht zusammenfalten und eignet sich sehr gut zum Mitnehmen. Wir sind uns sicher, dass Sie Spaß beim Fahren unseres E-Scooters haben werden.

1.2 Lieferumfang

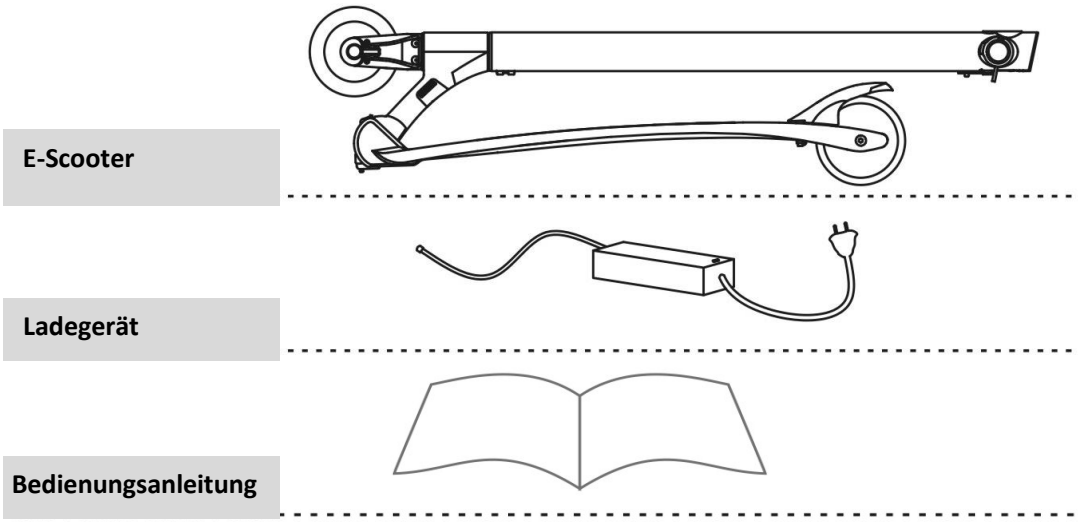

1.3 Technische Daten

Reichweite	25 km	30km	40km
Höchstgeschwindigkeit	10-22 km/h	10-25km/h	10-28km/h
Gewicht Brutto und Netto	7 kg	7,2 kg	7,5 kg
Batterie	240 W	270 W	315 W (LG Batterie)
Farbe	Schwarz/Weiß	Schwarz/Weiß/Rot/Blau/Grün	Schwarz/Weiß/Rot/Blau/Grün
Dimension	950 x 380 x 1040mm		
Tempomat	Startet automatisch nach 5 Sekunden konstanter Geschwindigkeit		
APP	Electisan TM 1.0		
Bremsen	Elektro-magnetische Bremsen + mechanische Bremsen		
Prozessor	FOC Vector CPU		
Räder	5 Zoll solides Gummirad		
Ladedauer	3-5 Stunden		
Motor	36 Volt 250 Watt Bürstenloser Permanentmagnetmotor		

2. Benutzung (2.1 Erläuterung der Einzelteile)

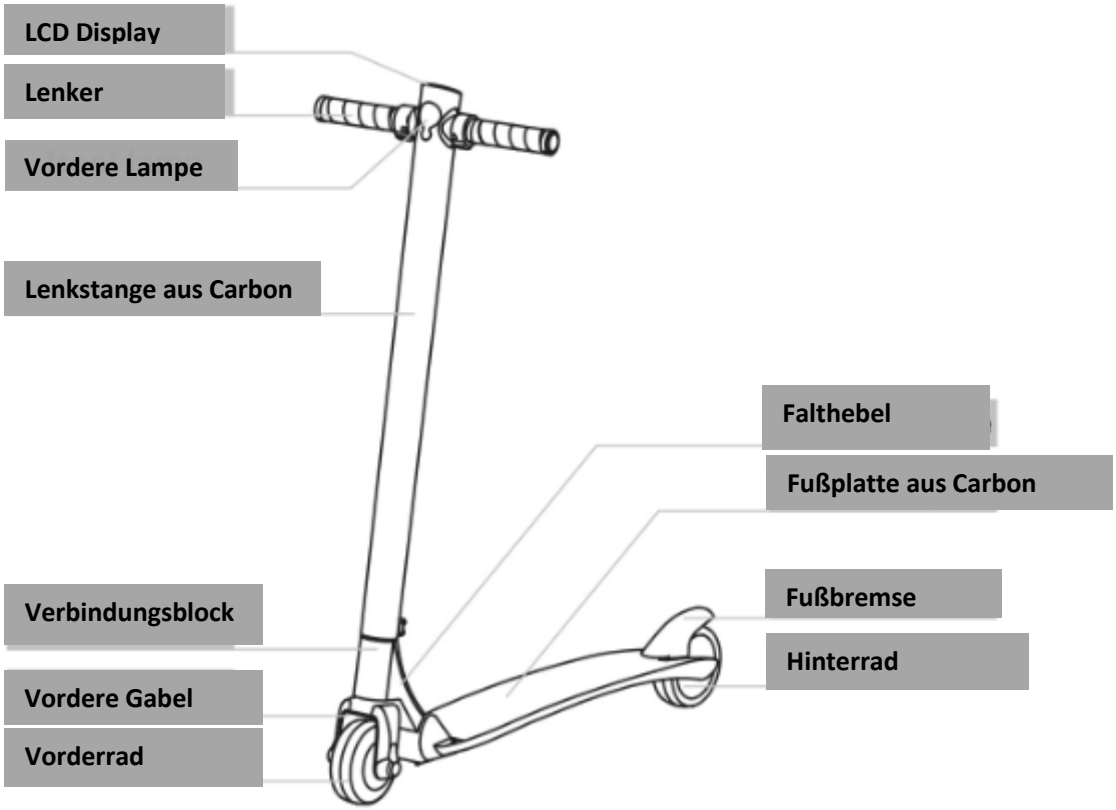

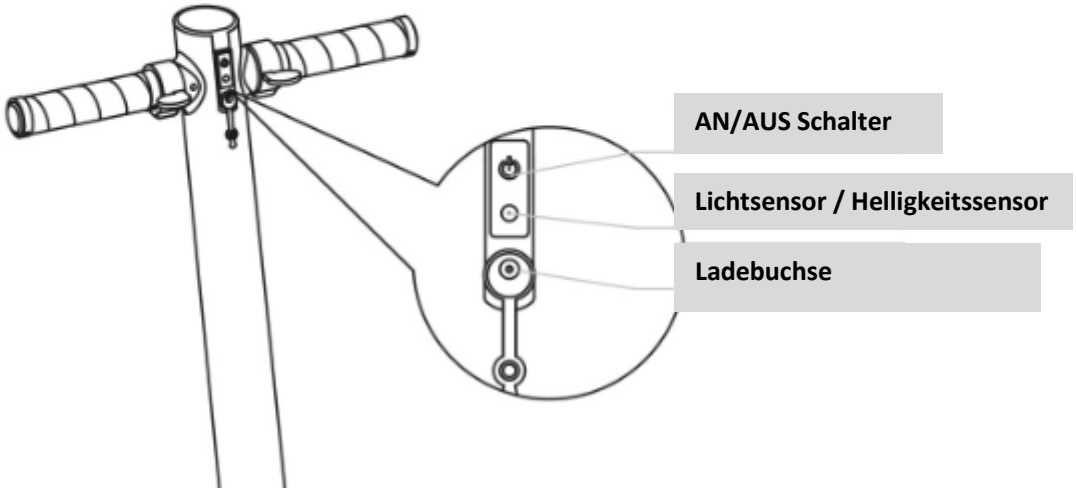

2.2 Zusammenbauen des E-Scooters

1. Stellen Sie den E-Scooter auf dem Boden und schieben Sie die Klappe/Abdeckung während Sie die Lenkstange leicht nach oben ziehen, auf. Siehe Bild.

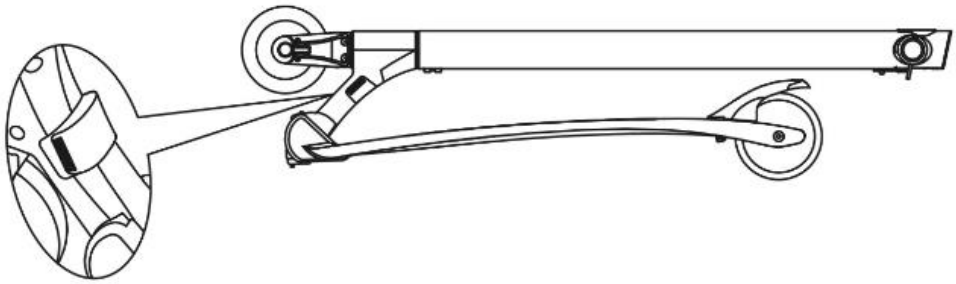

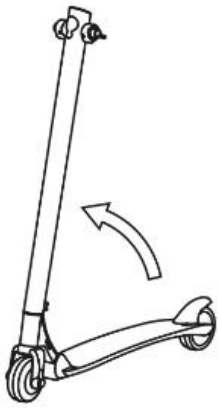

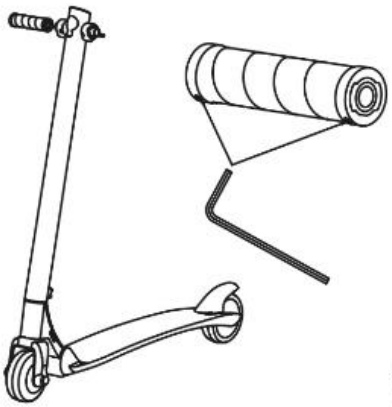

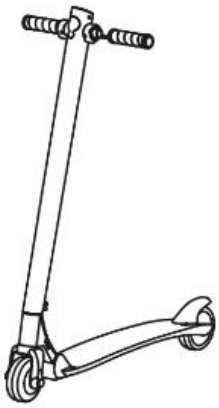

2. Halten Sie die Lenkstange mit der Hand fest und ziehen Sie ihn bis er vertikal zum Boden steht. Ziehen Sie dann bis Sie ein „Klick“ gehört haben. Dies bedeutet, dass der Mechanismus eingerastet ist.

3. Drehen Sie die Lenkergriffe im Uhrzeigersinn. Ebenso müssen zwei Schrauben auf der linken und rechten Seite der Lenkungshalterung mit einem 3mm Innensechskantschlüssel befestigt werden.

Nach der Installation testen Sie die Starttaste/Stopptaste.
Jeder E-Scooter hat von der Werkeinstellung her den 1. Gang eingeschaltet. Falls Sie für den E-Scooter mehr Gänge freischalten möchten, bitte wir Sie die APP „Electisan“ herunterzuladen.

2.3 Smart APP für den SXT Carbon V2

Sie benötigen ein Smartphone mit entweder Android oder IOS als Betriebssystem, um die APP „electisan“ herunterladen zu können. Bitte geben Sie „electisan“ in das Suchfeld im Appstore bzw. Playstore ein, alternativ scannen Sie den QR-Code ein um die APP herunterladen zu können.

2. Laden Sie die APP herunter und registrieren Sie sich bzw. loggen Sie sich ein.

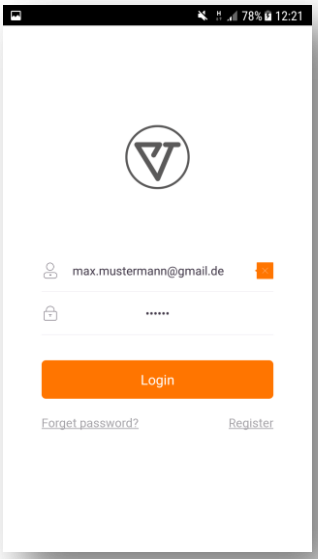

2. Nach dem Start blinkt das Bluetooth Symbol durchgehend, wie auch im Bild 1 gezeigt wird. Wenn Sie auf die Starttaste drücken, gelangen Sie zu Bild 2, welches bedeutet, dass der E-Scooter versucht eine Verbindung per Bluetooth herzustellen.

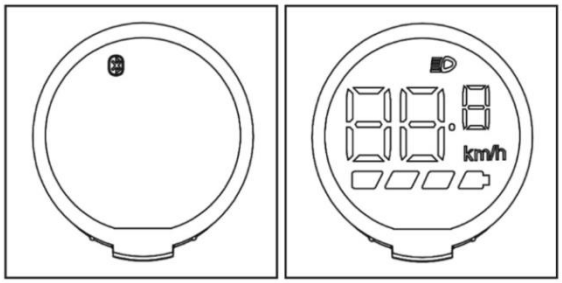

Bild 1 | Bild 2

3. Klicken Sie auf das „Electisan-Symbol“ über dem Wort „Search“, um eine Verbindung herzustellen. Eine erfolgreich hergestellte Verbindung wird mit einem Ton bestätigt. Ab hier wird das Bluetoothsymbol durchgehend leuchten.

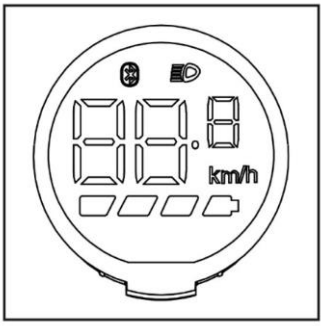

4. Bedienung der APP vom Smartphone:
Bild 1: Anpassung der Geschwindigkeit, Gang wechseln und Freischaltung
Bild 2: Informationen zum E-Scooter
Bild 3: Geräteeinstellungen

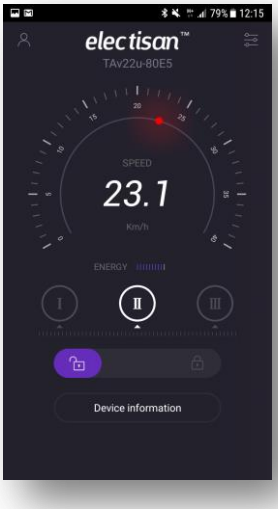

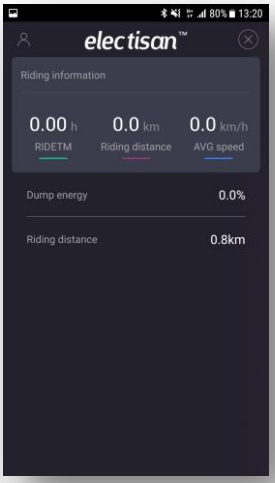

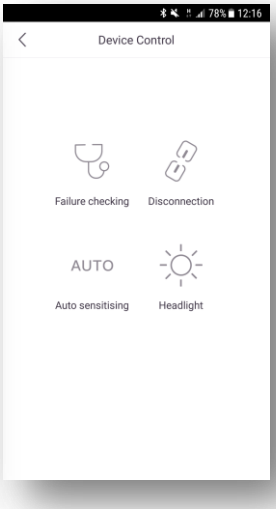

Bild 1 | Bild 2 | Bild 3

2.4 Erste Fahrt

Um sich dem Carbon V2 so schnell wie möglich vertraut zu machen, sollten Sie Ihre erste Fahrt am besten in einem Bereich fahren, welcher frei von Hindernissen ist. Bevor Sie ihn zum ersten Mal fahren, sollten Sie testen, ob alle Teile normal funktionieren. Wenn Sie den An-/Ausschalter drücken, leuchtet das Display auf. Zu Beginn wird nur das Bluetooth Symbol angezeigt, wenn Sie nochmal den An-/Ausschalter betätigen werden im Display mehr Informationen angezeigt (Batterieanzeige, Licht An/Aus, Geschwindigkeit, etc), erst ab hier kann der Carbon V2 gefahren werden. Wenn Sie die Geschwindigkeitstaste drücken (rechte Seite), achten Sie darauf, ob irgendwelche ungewöhnliche Geräusche oder Blockaden zu hören sind, um sicherzustellen, dass alles richtig funktioniert. Kontrollieren Sie die Bremsen des Scooters, indem Sie vorerst bei niedriger Geschwindigkeit fahren und die Bremstaste drücken (links) drücken. Genauso testen Sie auch die Hinterradbremse, indem Sie auf die Hinterradbremse drücken. Nachdem Sie festgestellt haben, dass alles normal funktioniert, können Sie den Scooter weiter verwenden.

2.5 Schnelles zusammenfalten

1. Öffnen Sie die zugeklappte Abdeckung und halten die Lenkerstange, um den E-Scooter runterdrücken zu können. Falten Sie anschließend den E-Scooter wie unten abgebildet.

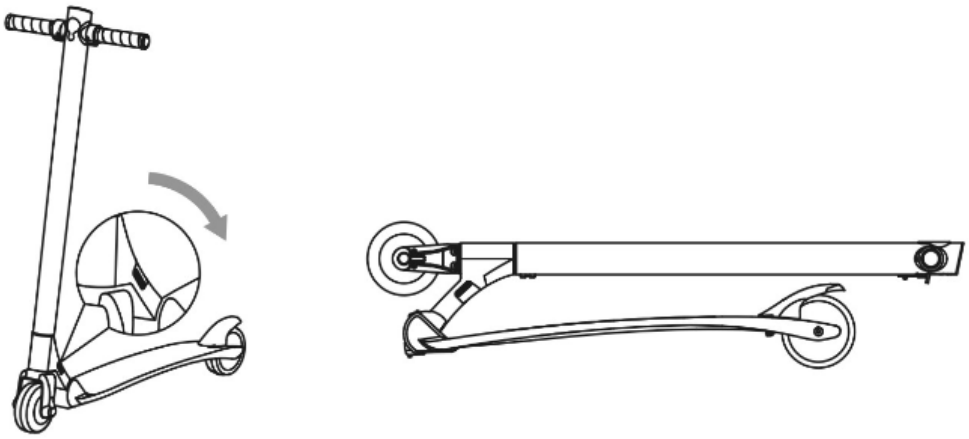

2.4 Aufladen des E-Scooters

1. Wenn das Ladegerät an beiden Seiten bereits angeschlossen ist, wird die LED rot leuchten. Die Batterie ist vollgeladen, wenn die LED grün leuchtet. Jetzt können Sie das Ladegerät entfernen und die Abdeckung wieder schließen.

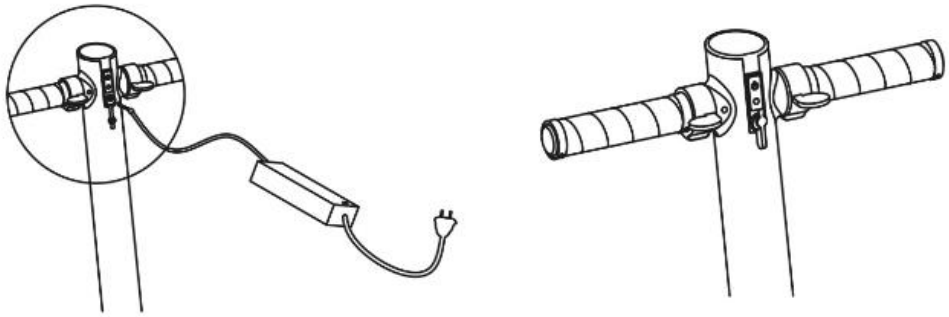

2. Standard Ladezeit: Der E-Scooter ist bei Raumtemperatur von 10 °C - 50 °C mit dem dazu gelieferten Ladegerät in einer Zeitspanne von 2-3 Stunden geladen.

3. Dieses Ladegerät verfügt über einen Überladungsschutz, welcher bei zu hohem Stromin-put beschädigt werden kann. Der Ladestrom muss unter 2A sein. Langzeitiges Laden bei hoher Spannung kann zur Beschädigung der Batterie führen und verkürzen die Lebenszeit der Batterie.

2.5 Tempomat

Der Tempomat hält die Geschwindigkeit des E-Scooters konstant, ohne dass der Fahrer den Gasgriff gedrückt halten muss. Um den Tempomat zu aktivieren müssen Sie den Gasgriff 5-6 Sekunden lang gedrückt halten. Um ihn zu deaktivieren muss die elektro-magnetische Bremse betätigt werden.

2.6 E-Scooter Freigängigkeit / Spiel regulieren

Jeder zusammengefaltete E-Scooter hat ein gewisses Spiel. Falls der gefaltete Teil während der Benutzung zu viel Spiel aufweist, empfehlen wir die Schrauben mit einem Schraubendreher anzupassen. Drehen Sie die Schraube nicht zu fest sonst kann der Faltstift stecken bleiben.

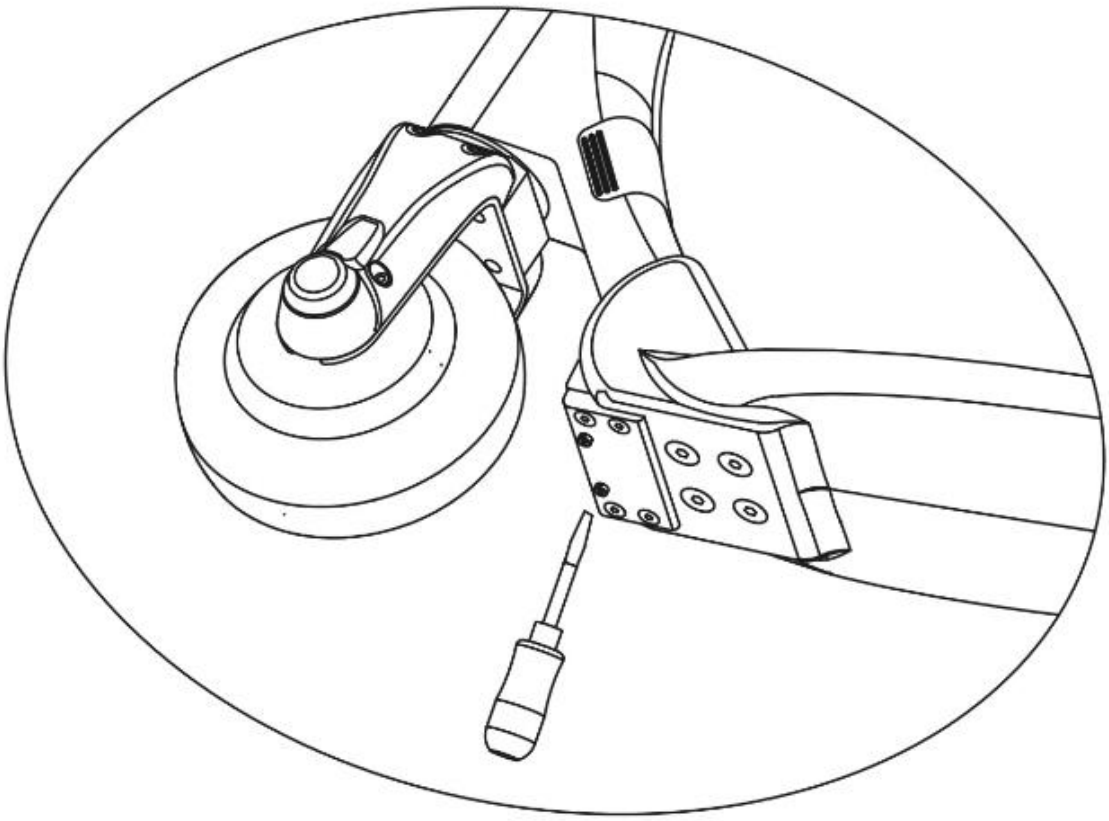

3. Service und Wartung

3.1 Bedienung

1. Bitte benutzen Sie diesen E-Scooter in der richtigen Art und Weise. Damit eine sichere Fahrt gewährt ist, bitten wir Sie Schutzausrüstung zu tragen (Helm, Knie- und Ellbogenschutz, etc.).
2. Reinigung- bitte verwenden Sie hierzu nur weiche Materialien für die Oberflächen des E-Scooters. Spülen Sie ihn nicht mit Wasser ab.
3. Bitte verlangsamen Sie die Geschwindigkeit, wenn Sie sich einem Gefälle nähern.
4. Bitte benutzen Sie den E-Scooter nicht im Regen, Schnee oder um durch tiefes Wasser zu fahren.
5. Bitte benutzen Sie für diesen Roller keine Ersatzteile wie z.B: das Ladegerät oder andere Komponenten, welche nicht durch den Hersteller geliefert worden sind, um so möglichen Beschädigungen auszuweichen.
6. Manipulieren Sie den E-Scooter nicht. Falls der E-Scooter defekt ist, bitte setzen Sie sich zeitnah mit einem lokalem Verkäufer oder einem Kundendienstbüro in Verbindung.
7. Benutzen Sie den E-Scooter nicht an Orten in welchen der Zutritt verboten ist.
8. Benutzen Sie den E-Scooter nicht an Stellen, wo ein Risiko für Sie besteht oder die dem E-Scooter schaden würden wie z.B. tiefer Schlamm, Risse im Boden, Wasserpfützen ab einer Tiefe von 3cm, unebene Straßen, etc.
9. Fahren Sie mit dem E-Scooter keine Treppen herunter oder benutzen diesen für Stunts oder Sprünge. Fahren Sie mit dem Scooter nicht über holpriges Gelände oder unebene Straßen.
10. Erlauben Sie Kindern unter 14 Jahre oder älteren Menschen über 65 Jahren nicht mit dem E-Scooter zu fahren. Ausnahme gilt wenn Familienmitglieder vor Ort sind.
11. Erlauben Sie schwangeren Frauen, betrunkenen Personen, psychisch kranke Patienten, Herzinfarkt-Patienten oder Menschen mit Behinderungen nicht den E-Scooter zu fahren.

Wir übernehmen keinerlei Verantwortung für irgendwelche Beschädigungen oder Fehler, die sich aus der Benutzung dieses Rollers ergeben, die unter oben genannten untersagten Punkten zustande gekommen sind.

3.2 Aufladen

1. Klappen Sie die Sicherheitsabdeckung nach dem der E-Scooter vollgeladen ist wieder zu.
2. Bitte halten Sie den E-Scooter fern von Kindern während dieser lädt.
3. Bitte verwenden Sie keine Ladegeräte anderer Marken oder andere Typen von Ladegeräten um diesen E-Scooter aufzuladen. Des Weiteren ist das mitgelieferte Ladegerät nicht für das Laden von anderen E-Scootern geeignet.
4. Bitte zerlegen Sie kein defektes Ladegerät. Bitte setzen Sie sich stattdessen zeitnah mit einem lokalem Verkäufer oder einem Kundendienstbüro in Verbindung.
5. Bitte Laden Sie den E-Scooter drinnen in einem trockenen und gut belüfteten Raum auf.

6. Falls beim Laden Geruch entsteht oder der E-Scooter/das Ladegerät sehr heiß werden, stoppen Sie sofort den Ladevorgang und setzen Sie sich zeitnah mit einem lokalen Verkäufer oder einem Kundendienstbüro in Verbindung.

3.3 Batterie

1. Bitte stellen Sie die Batterie fern von Feuer oder korrosiver Umgebung ab, da dieser als brennbar und explosiv eingestuft ist.
2. Bitte beschädigen oder ziehen Sie das Etikett nicht ab.
3. Um Beschädigungen der inneren Teile zu vermeiden, bitten wir Sie das Batteriegehäuse nicht zu öffnen. Bitte setzen Sie sich stattdessen zeitnah mit einem lokalem Verkäufer oder einem Kundendienstbüro in Verbindung, falls die Batterie sich nicht laden lässt.
4. Im Falle eines langzeitigen Nichtgebrauchs des E-Scooters , laden Sie den E-Scooter in regelmäßigen Abständen z.B. alle 20-30 Tage, jedoch mindestens einmal pro Monat um die Batterie in einem guten Zustand zu halten. Wird der Akku nicht regelmäßig nachgeladen, auch wenn das Fahrzeug nicht benutzt wird, kann dies unwiderrufliche Beschädigungen nach sich ziehen.

4. Gewährleistung

Wir bedanken uns, dass Sie sich für unseren SXT Carbon V2 entschieden haben. Bitte beachten Sie die folgenden Bestimmungen, um die Vorteile des Gerätes voll zu nutzen. Bitte beachten Sie, dass keine Gewährleistung vorliegt, wenn eine der folgenden Angaben vorliegt:

1. Wenn der Zeitraum der Gewährleistung abgelaufen ist.
2. Wenn der E-Scooter wegen Missbrauch, fehlender Wartung oder Änderung der Einstellungen unter Verstoß der Gebrauchsanweisung versagt.
3. Wenn der E-Scooter wegen unsachgemäßer Benutzung, Lagerung oder Unfalls beschädigt ist.
4. Wenn der E-Scooter beschädigt ist, weil daran manipuliert worden ist, oder wenn der Fehler nicht mehr gefunden werden kann, weil der Besitzer den E-Scooter bereits zerlegt hat, um seinen ursprünglichen Fehlerzustand zu ändern.
5. Wenn der E-Scooter defekt ist, weil der Besitzer ein anderes Ladegerät verwendet.
6. Wenn Sie über keine Rechnung verfügen und die von Ihnen gemeldeten Angaben nicht mit den in unserem System festgehaltenen Informationen übereinstimmen.
7. Wenn der E-Scooter nach einem Wasserkontakt, extremen Temperaturen oder Kontakt mit Chemikalien, etc. beschädigt ist.
8. Wenn das Elektrosystem des E-Scooter durch Wasser, Feuchtigkeit, Schnee, etc. beschädigt wurde.
9. Wenn der E-Scooter durch eine höhere Gewalt, einschließlich, aber nicht nur beschränkt auf Flut, Feuer, Erdbeben, Blitzeinschlag, etc. beschädigt wurde.
10. Verbrauchsmaterialien sind nicht durch die Gewährleistung abgedeckt. Beispiele sind im Folgenden aufgelistet, beschränken sich jedoch nicht nur drauf: Bremsen, Räder, Gummi- und Plastikteile, etc.